UrbanGlide

MORE THAN A RIDE

FR
EN
ES
PT
NL

THUNDER 200

NOTICE ORIGINALE-ORIGINAL INSTRUCTION MANUAL
MANUAL ORIGINAL-MANUAL ORIGINAL-ORIGINELE HANDLEIDING

FR

Les illustrations du produit, des accessoires et de l'interface utilisateur présentes dans ce manuel sont fournies à titre indicatif uniquement. Le produit réel et ses fonctionnalités peuvent varier en raison d'améliorations apportées au produit.

EN

Illustrations of the product, accessories and user interface in this user manual are for reference purposes only. The actual product and its functions may vary due to product improvements.

ES

Las ilustraciones del producto, los accesorios y la interfaz de usuario que aparecen en este manual se proporcionan únicamente a modo de referencia. El producto real y sus funciones pueden variar debido a mejoras del producto.

PT

As ilustrações do produto, dos acessórios e da interface do utilizador apresentadas neste manual são meramente indicativas. O produto real e as suas funcionalidades podem variar devido a melhorias do produto.

NL

De afbeeldingen van het product, de accessoires en de gebruikersinterface in deze handleiding dienen uitsluitend ter illustratie. Het daadwerkelijke product en de functies kunnen afwijken als gevolg van productverbeteringen.

À lire attentivement et à conserver pour consultation ultérieure
Read carefully and keep for future reference
Leer atentamente y conservar para futuras consulta.
Ler atentamente e conservar para consulta futura
ZORGVULDIG LEZEN EN BEWAREN VOOR LATER GEBRUIK

FR

Sécurité et précautions

Lire et respecter les instructions de ce manuel sur les méthodes d'utilisation, notamment l'allumage, le démarrage, le freinage, l'entretien et l'entreposage.
Veuillez prendre connaissance des risques et des conseils de sécurité présents dans le manuel. L'utilisation d'un produit électrique peut présenter des risques si l'utilisateur n'est pas vigilant. La mauvaise utilisation et le non-respect des consignes de sécurité ne met pas en cause l'entreprise en cas d'accident. L'utilisateur doit faire preuve d'auto-jugement et de bon sens pour détecter les dangers éventuels. Veuillez vérifier les réglementations et les lois en vigueur dans votre pays pour savoir où et comment utiliser votre produit légalement. Vous devez respecter les règles et les lois applicables aux véhicules et aux piétons.

- **Équipement de protection**

Veillez à toujours porter les équipements de sécurité suivants :

- Casque approuvé et certifié en fonction de votre localisation
- Genouillères et coudières
- Tee-shirt à manche longues et un pantalon long
- Gants
- Des chaussures avec des semelles en caoutchouc, ne jamais conduire pieds-nus ou en sandale.
  Vérifiez que vous avez les lacets correctement attachés, et de les maintenir le plus loin possible des roues et du système interne.

- **Conseil conducteur**

L'utilisateur ne doit pas dépasser 120 kg, la taille et le poids ne certifient pas pleinement que l'utilisateur aura une entière maîtrise du véhicule. Il est de votre responsabilité de vous assurer que l'ensemble des utilisateurs ont bien conscience des risques

Cet appareil peut être utilisé par des enfants âgés d'au moins 14 ans et par des personnes ayant des capacités physiques, sensorielles ou mentales réduites ou dénuées d'expérience ou de connaissance, s'ils sont correctement surveillés ou si des instructions relatives à l'utilisation de l'appareil en toute sécurité leur ont été données et si les risques encourus ont été appréhendés. Les enfants ne doivent pas jouer avec l'appareil. Le nettoyage et l'entretien par l'usager ne doivent pas être effectués par des enfants sans surveillance. Cependant, selon le code de la route, pour votre sécurité, il faut avoir au moins 14 ans pour conduire une draisienne électrique en France sur la voie publique.

- **Conseil de sécurité**

Prenez le temps d'apprendre les bases de la pratique pour éviter tout accident grave pendant l'utilisation du produit, cela passe par les points suivants :

- L'âge du conducteur doit être d'au moins 14 ans, pour une conduite agréable la hanche du conducteur ne doit pas dépasser le guidon de la draisienne, et sa visibilité doit être d'au moins 30cm au-dessus du guidon. La taille maximale de l'utilisateur ne doit pas dépasser 2 m.
- Se rapprocher du vendeur pour être orienté vers un organisme de formation approprié ;
- Éviter les zones à fort trafic ou les zones encombrées ;
- Dans tous les cas, anticiper sa trajectoire et sa vitesse en respectant le code de la route, le code du piéton et les usagers les plus vulnérables ;
- Franchir les passages protégés en marchant ;
- Ne pas détourner le véhicule de son usage initial ;
- Contrôler régulièrement le serrage des différents éléments boulonnés, notamment les axes de roue, le système de direction et l'axe de frein ;
- Signaler les arêtes vives engendrées par l'utilisation ;
- Ne pas modifier ni transformer le véhicule, y compris le tube de direction et le manchon, la potence, et le frein arrière.

AVERTISSEMENT : Par temps humide, les distances de freinage peuvent être considérablement allongées. Adaptez votre vitesse et soyez particulièrement vigilant

Signification des pictogrammes de sécurité
Pictogramme « risque de coincement de doigt »
Ce pictogramme indique un risque de coincement des doigts au niveau des parties mobiles du véhicule, notamment lors des manipulations de la colonne de direction.

⚠️ **Avertissement**

- Ne pas placer les doigts à proximité des zones articulées ou mobiles.
- Maintenir les mains à distance lors des manipulations du véhicule.
- Effectuer ces opérations avec précautions.

- **<u>Utilisation générale</u>**

La circulation en ville implique de franchir de nombreux obstacles, comme les trottoirs ou les marches. Il est recommandé d'éviter les sauts d'obstacles. Il est important d'anticiper et d'adapter sa trajectoire et sa vitesse à celles d'un piéton avant de franchir ces obstacles. Il est également recommandé de descendre du véhicule lorsque ces obstacles deviennent dangereux en raison de leur forme, de leur hauteur ou du risque de dérapage qu'ils présentent
En cas d'accident, se mettre en sécurité et mettre un gilet jaune pour être repéré sur la chaussée, éteindre la draisienne et prévenir les secours.
La vitesse maximale de la draisienne est de 25 km/h. Celle-ci peut varier selon le poids de l'utilisateur, les conditions météorologiques et l'inclinaison de la route. L'usage sur la voie publique est interdit.

Il est de votre responsabilité de conduire la draisienne électrique en faisant preuve de bon jugement afin de réduire le risque de blessure. N'utilisez pas la draisienne électrique lorsque vous êtes sous l'influence de drogues, d'alcool ou de médicaments susceptibles d'altérer votre jugement. Faites preuve de bon sens pour détecter et éviter les dangers qui présentent un risque pour vous, pour les autres et les biens des autres lorsque vous utilisez votre draisienne électrique.

⚠️ **Avertissement de sécurité**

- Toujours maintenir les deux mains sur le guidon et être en position stable avant d'actionner l'accélérateur.
- Ne jamais activer l'accélérateur si l'utilisateur n'est pas prêt à contrôler le véhicule.
- Mettre la draisienne hors tension lorsqu'elle n'est pas utilisée.

Recommandations générales

- Toujours couper l'alimentation du véhicule lorsqu'il n'est pas utilisé.
- Ne jamais laisser la draisienne sous tension sans surveillance

- **<u>Fonctionnement et vérifications</u>**

Pour assurer le bon fonctionnement de la draisienne, des opérations de réglage, de contrôle et d'entretien doivent être effectuées avant et après chaque utilisation. Ces opérations doivent être réalisées en respectant les consignes de sécurité et en portant des équipements de protection appropriés, contactez le fabricant en cas de questions ou doutes, tenez compte également de tout mauvais usage raisonnablement prévisible.

Toute charge fixée au guidon aura une incidence sur la stabilité du véhicule, veuillez ne pas porter de charge lourde ou accrocher des accessoires ou éléments supplémentaires non approuvés par le constructeur au risque de rendre la conduite très instable.

- **<u>Procédures et conditions de conduite</u>**

Veuillez vérifier les lois et les règles en vigueur dans votre pays avant d'utiliser le produit.
En France, une draisienne électrique non homologuée qui ne respecte pas les règles du Code de la route n'est pas autorisée à circuler sur la voie publique. Elle doit être utilisée uniquement sur terrain privé.

Regardez autour de vous lorsque vous utilisez le produit, et prêtez attention à tous les risques éventuels. Il est important de respecter les droits et les propriétés de chacun. Pour votre sécurité n'enclenchez pas l'accélérateur si vous n'êtes pas sur le produit. Ce produit n'est pas conçu pour faire des sauts, des figures acrobatiques et des dérapages. Ne conduisez jamais sur des routes, près de véhicule, d'escaliers, de collines, de piscine ou d'autre cours d'eau. Veuillez maintenir le guidon avec vos deux mains. Ne montez jamais à plus d'une personne sur le produit. Veillez à garder vos doigts et toutes autres parties du corps loin des parties pouvant chauffer durant l'utilisation (Frein, moteur etc). N'utilisez jamais le produit avec un lecteur audio, ou avec votre smartphone à la main. Ne jamais utiliser le produit pour tirer quelque chose sous peine d'abimer les composants et d'user la batterie. Ne mettez jamais le produit en contact avec de l'eau, les composants électriques peuvent s'endommager et créer une situation dangereuse.

Roulez uniquement sur des surfaces plates et solides. Evitez les surfaces avec du gravier, des trous, qui peuvent entraîner une perte de contrôle du produit. Ne roulez pas la nuit ou dans des zones ou la visibilité est réduite. Ne roulez pas non plus en intérieur, dans des endroits ou la moquette et les tapis peuvent vous gêner.
Le niveau de pression acoustique d'émission pondéré A au poste de conduite ne dépasse pas 70dB(A). La valeur totale des vibrations auxquelles est exposé le système main bras ne dépasse pas 2.5m/s², la valeur moyenne quadratique maximale pondérée en fréquence de l'accélération à laquelle est exposée l'ensemble du corps ne dépasse pas 0.5m/s². *(Précision de mesure incertaine)*
Après chaque utilisation, vérifiez que chaque pièce est bien à sa place, et qu'elle n'est pas endommagée. Avant chaque utilisation, vérifiez les points suivants :

- Les freins sont en bon état de fonctionnement
- Tous les composants sont en état et bien à leurs places
- Les pièces ayant présenté des anomalies lors de la dernière utilisation ont bien été réparées ou changées selon les conditions du fabricant.

Vérifier la pression des pneus avant la première utilisation, assurez-vous que les pneus soient gonflés à 3,1 bars max.
Les personnes qui disposent d'un suivi médical ou d'un traitement tels que : les personnes cardiaques, les femmes enceintes, les personnes non responsables, les personnes qui ont un problème au dos ou au cou, ne doivent pas se servir du produit.

- **Utilisation du chargeur**

Avant la première utilisation, le produit doit être entièrement chargé. Une durée de charge prolongée peut être nécessaire lors de la première mise en service. Référez-vous au voyant de l'indicateur de batterie pour suivre l'état de charge.
La batterie peut être rechargée à tout moment afin de maintenir un niveau de performance optimal. Il n'est pas nécessaire d'attendre que la batterie soit complètement déchargée avant de procéder à une recharge.
Pour le rechargement de la batterie, **utilisez exclusivement l'unité d'alimentation amovible fournie avec l'appareil, référence PS84E546Y1500S. L'utilisation de tout autre chargeur ou d'un chargeur d'une autre marque est interdite et peut entraîner une détérioration de la batterie ou présenter un risque pour la sécurité.**
Afin de garantir une durée de vie normale de la batterie, celle-ci doit être rechargée au minimum une fois tous les trois mois, même en cas de non-utilisation prolongée du produit.
La batterie et le chargeur doivent être protégés contre les chocs, l'humidité et tout contact avec l'eau. Ces conditions d'utilisation ne sont pas couvertes par la garantie et peuvent provoquer des dommages irréversibles.
Le chargeur fourni est équipé d'un système de gestion de charge automatique permettant l'arrêt de la charge une fois le niveau de 100 % atteint, afin de préserver la batterie. Avant chaque utilisation, vérifiez que le chargeur est en parfait état : câbles, connecteurs et embouts ne doivent présenter aucun signe d'usure ou de détérioration. Si le produit ne se recharge pas, le chargeur peut être défectueux et doit être remplacé.
Le produit doit être éteint pendant la charge. La charge doit être effectuée sous la supervision d'un adulte. Une fois la charge terminée, le chargeur doit être débranché à la fois de la prise secteur et du produit. Ne laissez jamais la draisienne en charge sans surveillance.
Lorsque la draisienne n'est pas en charge, le cache du connecteur de charge doit impérativement être fermé.
Le câble souple externe de l'unité d'alimentation ne peut pas être remplacé. En cas d'endommagement du cordon, l'unité d'alimentation doit être mise au rebut et remplacée.

- **Batterie**

La batterie ne doit pas être stockée à des températures extrêmes. Elle ne doit pas être exposée à des températures inférieures à 0 °C ni supérieures à 30 °C.
En cas de non-utilisation du produit pendant une période prolongée de 60 à 90 jours, une diminution des performances de la batterie peut être constatée. Cette perte d'autonomie est liée au manque d'utilisation et ne constitue pas un défaut de fabrication ; elle n'est donc pas couverte par la garantie.
La batterie est un composant soumis à l'usure.
En fin de vie, la batterie doit être éliminée séparément des déchets ménagers non triés. Elle doit être déposée dans les points de collecte prévus à cet effet. La collecte et le recyclage des batteries contribuent à la protection de l'environnement et à la préservation des ressources naturelles.
Ce produit contient une batterie lithium-ion. En cas d'incendie impliquant la batterie, l'extinction doit être effectuée à l'aide d'un extincteur à poudre adapté aux feux de métaux (classe D).
L'appareil est équipé d'une batterie qui ne peut être remplacée que par des personnes qualifiées.

MISE EN GARDE : pour le rechargement de la batterie, utilisez exclusivement l'unité d'alimentation amovible fournie avec l'appareil, référence PS84E546Y1500S.

- **Entretien**

Entretien, maintenance et stockage – opérations autorisées à l'utilisateur
Les opérations suivantes peuvent être effectuées par l'utilisateur, sous réserve de respecter les instructions du présent manuel.

Nettoyage et stockage
- Stocker la draisienne dans un **endroit sec, propre et à l'abri de la poussière**.
- Eviter un stockage prolongé dans un environnement humide ou exposé directement au soleil.
- Nettoyer la draisienne à l'aide d'un **chiffon doux légèrement humide** et, si nécessaire, d'un **détergent doux**.
- **Ne pas utiliser** d'alcool, d'essence, de kérosène ni de solvants chimiques corrosifs, qui pourraient endommager l'aspect et la structure du produit.

Contrôles visuels et vérifications courantes
- Vérifier régulièrement l'état général du véhicule (cadre, guidon, roues, câbles, leviers).
- Contrôler le bon fonctionnement des freins et de l'éclairage.
- Vérifier le serrage des vis accessibles, notamment au niveau du guidon et du dispositif de direction.
- Contrôler l'état des pneus (le cas échéant).

Si un composant est endommagé ou ne fonctionne pas correctement, il doit être remplacé avant toute utilisation. L'utilisation d'un produit présentant une pièce défectueuse peut entraîner une chute ou des blessures.
Recharge de la batterie
- Recharger la batterie conformément aux instructions du présent manuel.

Restrictions
Toute opération autre que celles listées ci-dessus (interventions sur le système électrique, la batterie, le moteur, le contrôleur, le système de freinage interne ou les suspensions) doit être réalisée par un professionnel qualifié.
⚠️ **Avertissement de sécurité**

Toute intervention non autorisée ou utilisation d'un produit endommagé peut compromettre la sécurité de l'utilisateur et entraîner l'annulation de la garantie.
Le produit bénéficie d'une garantie légale de conformité de 2 ans, à compter de la date d'achat, applicable uniquement aux défauts de fabrication ou de fonctionnement apparaissant dans le cadre d'une utilisation normale et conforme.
La garantie ne couvre pas les pièces d'usure, telles que notamment (liste non limitative et non exhaustive) la batterie, les pneus et chambres à air, les freins, les câbles, les roulements, les éléments d'étanchéité, les ampoules, les piles et les fusibles. L'usure normale de ces composants ne constitue pas un défaut. Toute modification technique, y compris le débridage, l'utilisation de pièces ou de chargeurs non conformes, ainsi que les dommages résultant d'une mauvaise utilisation, d'un défaut d'entretien, d'un choc, d'une chute, d'une oxydation ou d'un accident, excluent toute prise en charge au titre de la garantie. Les conditions complètes de garantie peuvent être communiquées sur simple demande auprès du service client.

- **Transport**

Si vous souhaitez transporter votre produit, ainsi que sa batterie, en avion ou via d'autres moyen de transport, veuillez contacter préalablement les autorités locales compétentes et le transporteur afin de vous informer sur les éventuelles interdictions et limites de transport. Les batteries au lithium sont considérées comme dangereuses dans de nombreux pays. Veuillez-vous assurer avant un voyage, que l'accès et le transport soient autorisé. Le droit international interdit le transport par avion des batteries au lithium. Attention à garder les couvercles en plastique hors de portée des enfants pour éviter une éventuelle suffocation.

Manutention de la draisienne :
Utilisez toujours vos deux mains sur la potence afin de porter et déplacer la draisienne en toute sécurité, portez des chaussures adaptées, vérifier que le système de fermeture soit bien verrouillé et sécurisé.

- **Utilisation du produit**

Pour allumer votre produit, tournez la clé dans le sens des aiguilles d'une montre. Pour avancer, donnez une impulsion avec votre pied et tournez la poignée d'accélérateur situé sur votre guidon. Placer vos deux pieds sur les reposes pieds tout en gardant l'équilibre et accélérez. Pour freiner utilisez les freins manuels situé sur le guidon. Avant chaque utilisation, veuillez vérifier que les roues ne sont pas encombrées, que les freins fonctionnent. Afin d'effectuer certains réglages de base notamment le jeu de la commande de frein, venez découvrir nos vidéos tutoriels disponible sur notre chaine YouTube : URBANGLIDE CHANNEL.
L'utilisation de ce type de produit sur de longue durée peut entraîner des vibrations qui peuvent être désagréables, faites des pauses régulièrement. Pour prévenir les autres usagers de votre présences, utilisez l'avertisseur sonore situé sur votre guidon, si votre produit en est équipé. Utilisez la LED avant pour éclairer votre chemin dans les lieux sombre. Lorsque vous stoppez votre produit, servez-vous de la béquille pour le stabiliser.

- **Rebut**

CE PRODUIT CONTIENT DES BATTERIES LITHIUM QUI DOIVENT ÊTRE RECYCLEES DE FAÇON SURE : La batterie doit être retirée avant d'être mise au rebus. Avant toute intervention, pensez à l'éteindre et la débrancher de la prise de courant.

AVERTISSEMENT : Comme il en est de tout composant mécanique, un véhicule est soumis à de fortes contraintes et à l'usure. Les divers matériaux et composants peuvent réagir différemment à l'usure ou à la fatigue. Si l'on dépasse la durée de vie prévue pour un composant, il peut se rompre soudainement et risquer de blesser l'utilisateur. Les fissures, rayures et décolorations dans les zones soumises à de fortes contraintes indiquent que le composant a dépassé sa durée de vie et qu'il convient de le remplacer.
(Cette draisienne n'est pas destinée à être utilisée ou stationnée dans des lieux publics)

EN

Safety and precaution

Follow and read the instructions in this manual on operating procedures, including ignition, starting, braking, maintenance and storage.
Please read the risks and safety advice in the manual. The use of an electrical product can be dangerous if the user is not vigilant. Misuse and non-compliance with safety instructions does not implicate the company in the event of an accident. The user should use self-judgment and common sense to detect potential hazards. Please check your country's regulations and laws to find out where and how to legally use your product. You must obey the rules and laws applicable to vehicles and pedestrians.

- **Protective equipment**

Always wear the following protective equipment:
Approved and certified helmet according to your location
Knee pads and elbow patches
Long sleeve t-shirt and long pant
Gloves
Shoes with rubber soles, never drive in barefoot or sandal. Verify to make the laces made and keep them as far as possible from the wheels and the internal system.

- **Driver's advice**

The user must not be more than 120 kg, the size and weight do not fully certify that the user will have full control of the vehicle. It is your responsibility to make sure that all users are aware of the risks. It is your responsibility to ensure that all users are fully aware of the risks involved. **This appliance may be used by children aged 14 and over and by persons with reduced physical, sensory or mental capabilities, or lacking experience or knowledge, if they are properly supervised or if they have been instructed in the safe use of the appliance and have understood the risks involved. Children must not play with the unit. Cleaning and maintenance by the user must not be carried out by unsupervised children. It is your responsibility to supervise younger children, considering their skills, maturity and ability to follow the rules. Do not touch the motor or brakes of the product immediately after use, as these parts can be extremely hot.**

Meaning of Safety Pictograms
"Finger Pinch Hazard" Pictogram
This pictogram indicates a risk of finger pinching in areas with moving parts of the vehicle, especially when handling the steering column.

⚠️ **Warning**
• Do not place fingers near articulated or moving areas.
• Keep your hands away during vehicle handling operations.
• Perform these operations with caution.

- **Security advice**

Take the time to learn the basics of practice to avoid any serious accidents during the use of the product, this goes through the following points:
- The age of the driver must be at least 14 years old, for a pleasant ride the hip of the driver must not exceed the handlebars of the balance bike, and his visibility must be at least 30cm above the handlebars. **The maximum height of the user must not exceed 2 m (Please always refer to the regulations of your country regarding the required minimum age).**
- Get closer to the seller to be directed to an appropriate training organization;
- Avoid high traffic areas or congested areas;
- In all cases, anticipate your trajectory and speed while respecting the highway code, the pedestrian code and the most vulnerable beings;
- Cross the protected passages while walking;
- Do not divert the vehicle from its initial use;
- Regularly check the tightening of the various bolted elements, in particular the wheel axles, the folding system, the steering system and the brake axle;
- Eliminate sharp edges caused by use;

- Do not modify or alter the vehicle, including the steering tube and sleeve, the stem, and the rear brake.

It is your responsibility to operate the balance balance bike using good judgment to reduce the risk of injury. Do not operate the balance balance bike under the influence of drugs, alcohol or medication that may impair your judgment. Use common sense to detect and avoid hazards that present a risk to you, others and other people's property when operating your balance balance bike.

- **General use**

City traffic involves crossing many obstacles, such as sidewalks or steps. It is recommended to avoid jumping obstacles. It is important to anticipate and adapt your trajectory and speed to those of a pedestrian before crossing these obstacles. It is also recommended to get out of the vehicle when these obstacles become dangerous due to their shape, height or the risk of skidding they present.

In the event of an accident, get to safety and put on a yellow vest to be spotted on the road, turn off the balance bike and call the emergency services.
The maximum speed of the balance bike is 25 km/h. This may vary depending on the user's weight, weather conditions, and road incline. Use on public roads is prohibited.

- **Proper functioning**

To operate this balance bike adjustment and maintenance before and after each use is necessary, do not expose yourself to any risk when these operations are carried out, wear personal protective equipment and contact the manufacturer in case of questions or doubts, take into account also from any reasonably foreseeable misuse.

Any load attached to the handlebars will affect the stability of the vehicle, please do not carry heavy loads or attach accessories or additional items not approved by the manufacturer as this may make driving very unstable.
The product benefits from a 2-year legal warranty of conformity, starting from the date of purchase, applicable solely to manufacturing or functional defects occurring under normal and compliant use.
The warranty does not cover wear parts, such as, but not limited to (non-exhaustive list), the battery, tires and inner tubes, brakes, cables, bearings, sealing components, bulbs, batteries, and fuses.
Normal wear of these components does not constitute a defect.
Any technical modification, including derestriction, the use of non-compliant parts or chargers, as well as damage resulting from improper use, lack of maintenance, impact, falls, oxidation, or accidents, excludes warranty coverage.
The full warranty conditions may be provided upon simple request to customer service.

- **Procedures and driving conditions**

Please check the laws and regulations in your country before using the product. In France, a non-approved electric balance bike that does not comply with the Highway Code is not allowed to be used on public roads. It must be used only on private property.
Look around when using the product, and pay attention to any potential hazards. It is important to respect everyone's rights and properties. For your safety, do not engage the accelerator if you are not on the product. This product is not designed for performing jumps, stunts and skids. Never drive on roads, near vehicles, stairs, hills, swimming pools or other bodies of water. Please hold the handlebar with both hands. Never mount more than one person on the product. Be sure to keep your fingers and all other parts of the body away from parts that can heat up during use (brake, motor, chain). Never use the product with an audio player, or with your smartphone in your hand.
Never use the product to pull something as this will damage the components and wear out the battery.
Never put the product in contact with water, the electrical components may be damaged and create a dangerous situation.

Ride only on flat, solid surfaces. Avoid surfaces with gravel, holes, ice, which can cause loss of product control. Do not ride at night or in areas where visibility is reduced. Also, don't ride indoors, where carpets and rugs can get in the way.
The A-weighted emission sound pressure level at the driving position does not exceed 70dB(A). The total value of the vibrations to which the hand-arm system is exposed does not exceed 2.5m/s², the maximum frequency-weighted mean square value of the acceleration to which the whole body is exposed does not exceed 0.5m/². *(Measurement accuracy uncertain*)

After each use, check that each part is in its place and that it is not damaged. Before each use, check the following points:
- Brakes are in good condition
- All components are in good condition and in their places
- The parts having presented anomalies during the last use have been repaired or changed according to the manufacturer's conditions.

Check the tire pressure before the first use, make sure the tire is inflated to 3,1 bars MAX
People who have medical monitoring or treatment such as: cardiac people, pregnant women, non-responsible people, people with back or neck problems, should not use the product.

- **Usage of the charger**

Before using the product, it is necessary to charge it. A long charge may be required before first use. Please rely on the light on the battery indicator. It is possible to charge your battery at any time to ensure constant power, it is not necessary to wait until the battery is completely empty to charge it. **Use only with PS84E546Y1500S power supply unit. To recharge the battery, use only the detachable power supply unit supplied with the device**. Please do not use the charger of other brand, these may damage the battery of your product. It is important to charge your battery at least once every 3 months, even if you are not using the product, to ensure a normal life cycle. Avoid shocks and contact with water, these are factors not covered by the warranty that can damage the battery. The charger provided is "intelligent", it is designed to stop at 100% of the charge and not damage the battery. The charger must be in perfect condition each time you use it, check the wires, the condition of the tips and connectors. If the product does not charge, the charger may be faulty, it is then necessary to change it. Switch off the product when charging under adult supervision, it is important to unplug it from both sides when not charging. Do not charge your balance bike unattended.
The charging connector cover must be closed when the balance bike is not being charged.
The external flexible cable of this transformer cannot be replaced; if the cable is damaged, the transformer should be disposed of.

- **Battery**

Please do not store the battery in extreme temperatures. Below 0°C and above 30°C. If you do not use your product for 60-90 days, the battery may be less efficient than when it started. This loss of autonomy is due to lack of use and is therefore not covered by the warranty.
At the end of its cycle, the battery must be disposed of separately from undifferentiated generic waste. Dispose of the batteries in the containers provided for this purpose. Collecting and recycling batteries helps to protect the environment and conserve material resources. This product contains a Li-ion battery, any fire must be extinguished using a powder extinguisher (Class D fire)
(The battery is subject to wear).
This device contains a battery which may only be replaced by qualified personnel.
WARNING: To recharge the battery, use only the removable power supply unit supplied with the unit." Charger part number PS84E546Y1500S.

- **Maintenance**

Please store your product in a dry and dust-free place, and avoid leaving it too long in a humid space or under the sun. To clean your device, use a damp cloth and mild detergent. Do not use alcohol, gasoline, kerosene or other harsh chemical solvents to clean your device, which will damage its appearance and structure.
Constantly check the condition of your product components, if any part is damaged, please replace it before using the product. If a part is not in working order, you risk falling and injuring yourself.

- **Transport**

If you wish to transport your product, as well as its battery, by plane or by other means of transport, please contact the competent local authorities and the carrier beforehand in order to inform you of any prohibitions and restrictions on transport. Lithium batteries are considered dangerous in many countries. Please ensure before a trip that access and transport is authorised. International law prohibits the air transport of lithium batteries. Keep plastic lids out of the reach of children to prevent suffocation.

Balance bike handling:
Always use both hands on the stem to carry and move the balance bike safely, wear suitable footwear and check that the locking system is securely locked.

- **Use of the product**

To turn on your product, rotate the key clockwise. To move forward, push off with your foot and turn the throttle handle located on your handlebars. Place both feet on the footrests while maintaining your balance and accelerate. To brake, use the manual brakes located on the handlebars. Before each use, please check that the wheels are not obstructed and that the brakes are working properly. To perform certain basic adjustments, including brake lever free play, you can watch our tutorial videos available on our YouTube channel: URBANGLIDE CHANNEL.

The use of this type of product over a long period can cause vibrations which can be unpleasant, take breaks regularly. To warn other users of your presence, use the buzzer located on your handlebars, if your product is equipped with them. Use the front LED to light your way in dark places. When you stop your product, use the stand to stabilize it.

- **Rebut**

THIS PRODUCT CONTAINS LITHIUM BATTERIES WHICH MUST BE SAFELY RECYCLED : The battery must be removed before disposal. Before any intervention, remember to turn it off and unplug it from the power outlet.

WARNING : As with any mechanical component, a vehicle is subject to high stress and wear. Different materials and components may react differently to wear or fatigue. If the expected life of a component is exceeded, it may suddenly break and risk injuring the user. Cracks, scratches, and discoloration in high-stress areas indicate that the component has exceeded its life and should be replaced.

(This balance bike is not intended to be used or parked in public places)

ES

Seguridad y precaución

Siga y lea las instrucciones de este manual sobre los procedimientos operativos, incluidos el encendido, el arranque, el frenado, el mantenimiento y el almacenamiento.
Lea los riesgos y los consejos de seguridad del manual. El uso de un producto eléctrico puede ser peligroso si el usuario no está atento. El mal uso y el incumplimiento de las instrucciones de seguridad no implican a la empresa en caso de accidente. El usuario debe ejercer su autocrítica y sentido común para detectar peligros potenciales. Consulte las normas y leyes de su país para saber dónde y cómo utilizar legalmente su producto. Debe obedecer las normas y leyes aplicables a los vehículos y peatones.

- **Equipo de protección**

Siempre use el siguiente equipo de seguridad:
- Casco homologado y certificado según tu ubicación
- Rodilleras y coderas
- Camiseta de manga y pantalón largos.
-Guantes
- Zapatos con suela de goma, nunca conduzca descalzo o en sandalias.

Revisar tener los cordones abrochados, y mantenerlos lo más alejados posible de las ruedas y del sistema interno.

- **Asesoramiento al conductor**

El usuario no debe pesar más de 120 kg, la altura y el peso no certifican completamente qu'el usuario tendrá el control total del vehículo. Es su responsabilidad asegurarse de que todos los usuarios sean conscientes de los riesgos. Este aparato puede ser utilizado por niños de al menos 14 años y por personas con capacidades físicas, sensoriales o mentales reducidas o con falta de experiencia o conocimientos, si están debidamente supervisados o si han recibido instrucciones sobre cómo utilizar el aparato de forma segura y si se han comprendido los riesgos que conlleva. Los niños no deben jugar con el aparato. La limpieza y el mantenimiento por parte del usuario no deben ser realizados por niños sin supervisión. Es su responsabilidad supervisar a los niños más pequeños, teniendo en cuenta sus habilidades, madurez y capacidad para seguir las normas. No toque el motor ni los frenos del producto inmediatamente después de su uso, ya que estas piezas pueden estar extremadamente calientes.

Significado de los pictogramas de seguridad
Pictograma « riesgo de atrapamiento de dedos »
Este pictograma indica un riesgo de atrapamiento de los dedos en las partes móviles del vehículo, especialmente durante la manipulación de la columna de dirección.

⚠️ **Advertencia**

• No coloque los dedos cerca de zonas articuladas o móviles.
• Mantener las manos alejadas durante las manipulaciones del vehículo.
• Realice estas operaciones con precaución.

- **Consejos de seguridad**

Tómese el tiempo para aprender los conceptos básicos de la práctica para evitar accidentes graves durante el uso del producto, esto pasa por los siguientes puntos:

- La edad del conductor debe ser de al menos 14 años, para un paseo placentero la cadera del conductor no debe sobrepasar el manillar del , y su visibilidad debe ser de al menos 30cm por encima del manillar. **La altura máxima del usuario no debe superar los 2 m (Consulte siempre las normativas de su país sobre la edad mínima requerida).**
- Acérquese al vendedor para ser dirigido a una organización de capacitación adecuada;
- Evite las áreas de mucho tráfico o áreas concurridas;
- En todos los casos, anticipe su trayectoria y velocidad respetando el código de circulación, el código de peatones y las personas más vulnerables;

- Cruzar los pasajes protegidos mientras camina;
- No desvíe el vehículo de su uso inicial;
- Controlar periódicamente el apriete de los diversos elementos atornillados, en particular los ejes de las ruedas, el sistema de dirección y el eje de freno;
- Eliminar los bordes afilados causados por el uso;
- No modifique ni transforme el vehículo, incluidos el tubo y el manguito de dirección, la potencia, el mecanismo de plegado y el freno trasero.

Es su responsabilidad conducir el bicicleta de equilibrio eléctrico con buen criterio para reducir el riesgo de lesiones. No utilice el bicicleta de equilibrio eléctrico bajo la influencia de drogas, alcohol o medicamentos que puedan afectar a su juicio. Utilice el sentido común para detectar y evitar peligros que supongan un riesgo para usted, los demás y la propiedad ajena cuando utilice su bicicleta de equilibrio.

- **Uso general**

El tráfico de la ciudad implica cruzar muchos obstáculos, como aceras o escalones. Se recomienda evitar saltar obstáculos. Es importante anticipar y adaptar su trayectoria y velocidad a las de un peatón antes de cruzar estos obstáculos. También se recomienda bajarse del vehículo cuando estos obstáculos se vuelvan peligrosos por su forma, altura o riesgo de derrape que presenten.
En caso de accidente, ponte a salvo y ponte un chaleco amarillo para ser visto en la carretera, apaga el Bicicleta de equilibrio y llama a los servicios de emergencia.
La velocidad máxima de la bicicleta de equilibrio es de 25 km/h. Esta puede variar según el peso del usuario, las condiciones meteorológicas y la inclinación de la carretera. Está prohibido su uso en la vía pública.

- **Buen funcionamiento**

Para operar este Bicicleta de equilibrio es necesario el ajuste y mantenimiento antes y después de cada uso, no se exponga a ningún riesgo cuando se realicen estas operaciones, use equipo de protección personal y comuníquese con el fabricante en caso de preguntas o dudas, tenga en cuenta también de cualquier mal uso razonablemente previsible.
Cualquier carga sujeta al manubrio afectará la estabilidad del vehículo, por favor no lleve cargas pesadas ni coloque accesorios o elementos adicionales no aprobados por el fabricante ya que esto puede hacer que la conducción sea muy inestable.

- **Procedimientos y condiciones de conducción**

Consulte las leyes y normativas de su país antes de utilizar el producto. En Francia, una draisiana eléctrica no homologada que no respeta las normas del Código de la circulación no está autorizada a circular por la vía pública. Solo debe utilizarse en propiedad privada.
Mire a su alrededor cuando utilice el producto y preste atención a cualquier peligro potencial. Es importante respetar los derechos y propiedades de todos. Por su seguridad, no pise el acelerador si no está en el producto. Este producto no está diseñado para realizar saltos, acrobacias y derrapes. Nunca conduzca en carreteras, cerca de vehículos, escaleras, colinas, piscinas u otros cuerpos de agua. Sujete el manillar con ambas manos. Nunca monte a más de una persona en el producto. Asegúrese de mantener los dedos y todas las demás partes del cuerpo alejadas de las piezas que puedan calentarse durante el uso (freno, motor, cadena). Nunca use el producto con un reproductor de audio o con su teléfono inteligente en la mano.
Nunca utilice el producto para tirar de algo, ya que esto dañará los componentes y desgastará la batería. Nunca ponga el producto en contacto con agua, los componentes eléctricos pueden dañarse y crear una situación peligrosa.
Conduzca solo sobre superficies planas y sólidas. Evitar superficies con grava, hoyos, hielo, que pueden causar pérdida de control del producto. No conduzca de noche o en áreas donde la visibilidad sea reducida. Además, no conduzca en interiores, donde las alfombras y los tapetes pueden estorbar.
El nivel de presión sonora de las emisiones con ponderación A en el puesto de conducción no supera los 70 dB(A). El valor total de las vibraciones a las que está expuesto el sistema mano-brazo no supera los 2,5 m/s², el valor cuadrático medio ponderado en frecuencia máximo de la aceleración a la que está expuesto todo el cuerpo no supera los 0,5 m/². (Precisión de la medición incierta)
Después de cada uso, compruebe que cada pieza esté en su sitio y que no esté dañada. Antes de cada uso, compruebe los siguientes puntos:
- Los frenos están en buen estado de funcionamiento
- Todos los componentes están en buenas condiciones y en sus lugares

- Las piezas que hayan presentado anomalías durante el último uso hayan sido reparadas o cambiadas según las condiciones del fabricante.
  Compruebe la presión de los neumáticos antes del primer uso, asegúrese de que el neumático está inflado a 3,1 bares MAX.
  No deben usar el producto personas que tengan seguimiento o tratamiento médico como: personas cardiacas, mujeres embarazadas, personas no responsables, personas con problemas de espalda o cuello.

• **Uso del cargador**

Antes de utilizar el producto, es necesario cargarlo. Es posible que se requiera una carga prolongada antes del primer uso. Confíe en la luz del indicador de batería. Es posible cargar su batería en cualquier momento para garantizar una potencia constante, no es necesario esperar hasta que la batería esté completamente vacía para cargarla. No utilice cargadores de otras marcas, ya que pueden dañar la batería de su producto. **Utilícelo sólo con la fuente de alimentación PS84E546Y1500S. Para recargar la batería, utilice sólo la fuente de alimentación extraíble suministrada con el aparato.** Es importante cargar la batería al menos una vez cada 3 meses, incluso si no está utilizando el producto, para garantizar un ciclo de vida normal. Evite los golpes y el contacto con el agua, estos son factores no cubiertos por la garantía que pueden dañar la batería. El cargador proporcionado es "inteligente", está diseñado para detenerse al 100% de la carga y no dañar la batería. El cargador debe estar en perfectas condiciones cada vez que lo uses, revisa los cables, el estado de las puntas y conectores. Si el producto no carga, el cargador puede estar defectuoso, entonces es necesario cambiarlo. Apague el producto cuando lo esté cargando bajo la supervisión de un adulto, es importante desconectarlo de ambos lados cuando no se esté cargando. No cargue su bicicleta de equilibrio sin vigilancia.
La tapa del conector de carga debe estar cerrada cuando no se esté cargando el bicicleta de equilibrio.
El cable flexible externo de este transformador no puede sustituirse; si el cable está dañado, el transformador debe desecharse.

• **Batería**

No almacene la batería a temperaturas extremas. Por debajo de 0°C y por encima de 30°C. Si no usa su producto durante 60 a 90 días, la batería puede ser menos eficiente que cuando comenzó. Esta pérdida de autonomía se debe a la falta de uso y, por tanto, no está cubierta por la garantía.
Al final de su ciclo, la batería debe desecharse separadamente de los residuos genéricos indiferenciados. Deseche las baterías en los contenedores previstos para tal fin. Recolectar y reciclar baterías ayuda a proteger el medio ambiente y conservar los recursos materiales. Este producto contiene una batería de iones de litio, cualquier incendio debe extinguirse con un extintor de polvo (incendio Clase D)
(La batería está sujeta a desgaste).
Este aparato contiene una batería que sólo puede ser sustituida por personal cualificado.
ADVERTENCIA: Cuando recargue la batería, utilice únicamente la fuente de alimentación extraíble suministrada con el aparato." Referencia del cargador PS84E546Y1500S.

• **Mantenimiento**

Guarde su producto en un lugar seco y sin polvo, y evite dejarlo demasiado tiempo en un espacio húmedo o bajo el sol. Para limpiar su dispositivo, use un paño húmedo y un detergente suave. No use alcohol, gasolina, queroseno u otros solventes químicos agresivos para limpiar su dispositivo, lo que dañará su apariencia y estructura.
Verifique constantemente el estado de los componentes de su producto, si alguna pieza está dañada, reemplácela antes de usar el producto. Si una pieza no funciona correctamente, corre el riesgo de caerse y lesionarse.
El producto dispone de una garantía legal de conformidad de 2 años, a partir de la fecha de compra, aplicable únicamente a defectos de fabricación o de funcionamiento que se produzcan en condiciones de uso normal y conforme.
La garantía no cubre las piezas de desgaste, tales como, entre otras (lista no limitativa ni exhaustiva), la batería, los neumáticos y cámaras de aire, los frenos, los cables, los rodamientos, los elementos de estanqueidad, las lámparas, las pilas y los fusibles. El desgaste normal de estos componentes no constituye un defecto.
Cualquier modificación técnica, incluido el desbloqueo, el uso de piezas o cargadores no conformes, así como los daños derivados de un uso inadecuado, falta de mantenimiento, golpes, caídas, oxidación o accidentes, excluyen la cobertura de la garantía.
Las condiciones completas de la garantía pueden comunicarse previa solicitud al servicio de atención al cliente.

- **Transporte**

Si desea transportar su producto, así como su batería, en avión u otro medio de transporte, póngase en contacto con las autoridades locales competentes y el transportista con antelación para informarle de las prohibiciones y restricciones de transporte. Las baterías de litio se consideran peligrosas en muchos países. Antes de emprender un viaje, asegúrese de que el acceso y el transporte estén autorizados. El derecho internacional prohíbe el transporte aéreo de baterías de litio.
¡ADVERTENCIA! Mantener el embalaje fuera del alcance de los niños para evitar que se asfixien.
Manipulación del bicicleta de equilibrio:
Utilice siempre las dos manos en el vástago para transportar y mover el bicicleta de equilibrio con seguridad, lleve calzado adecuado y compruebe que el sistema de bloqueo está bien bloqueado.

- **Uso del producto**

Para encender su producto, gire la llave en el sentido de las agujas del reloj. Para avanzar, impulse con el pie y gire el acelerador situado en el manillar. Coloque ambos pies en los reposapiés manteniendo el equilibrio y acelere. Para frenar, utilice los frenos manuales situados en el manillar. Antes de cada uso, compruebe que las ruedas no estén obstruidas y que los frenos funcionen correctamente.
Para realizar algunos ajustes básicos, especialmente el juego de la maneta de freno, consulte nuestros vídeos tutoriales disponibles en nuestro canal de YouTube: URBANGLIDE CHANNEL.

El uso de este tipo de productos durante un período prolongado puede causar vibraciones que pueden ser desagradables, tome descansos regularmente. Para advertir a otros usuarios de su presencia, use el zumbador ubicado en su manillar, si su producto está equipado con ellos. Usa el LED frontal para iluminar tu camino en lugares oscuros. Cuando detenga su producto, use el soporte para estabilizarlo

- **Chatarra**

ESTE PRODUCTO CONTIENE BATERÍAS DE LITIO QUE DEBEN RECICLARSE DE FORMA SEGURA: La batería debe retirarse antes de desecharla. Antes de cualquier intervención, recuerde apagarlo y desenchufarlo de la toma de corriente.
ADVERTENCIA: Al igual que con cualquier componente mecánico, un vehículo está sujeto a una gran tensión y desgaste. Diferentes materiales y componentes pueden reaccionar de manera diferente al desgaste o la fatiga. Si se excede la vida útil esperada de un componente, puede romperse repentinamente y correr el riesgo de lesionar al usuario. Las grietas, los rayones y la decoloración en áreas de alta tensión indican que el componente ha excedido su vida útil y debe ser reemplazado.
(Este Bicicleta de equilibrio no está diseñado para ser utilizado o estacionado en lugares públicos)

PT

Segurança e precaução

Observar e ler as instruções deste manual sobre métodos de operação, incluindo ignição, arranque, travagem, manutenção e armazenamento.
Por favor, esteja atento aos perigos e dicas de segurança do manual. A utilização de um produto eléctrico pode ser perigosa se o utilizador não for cuidadoso. O mau uso e o não cumprimento das instruções de segurança não torna a empresa responsável por acidentes. O utilizador deve usar o auto-julgamento e o bom senso para detectar possíveis perigos. Verifique os regulamentos e leis do seu país para saber onde e como utilizar legalmente o seu produto. Deve seguir as regras e leis aplicáveis aos veículos e peões.

- **Equipamento de protecção**

Usar sempre o seguinte equipamento de segurança:

- Capacete aprovado e certificado de acordo com a sua localização
- Joelheiras e cotoveleiras
- T-shirt de manga comprida e calças compridas
- Luvas
- Nunca conduzir descalço ou de sandálias.

Certifique-se de que tem os atacadores feitos, e mantenha-os o mais longe possível das rodas e do sistema interno.

- **Conselhos do condutor**

O utilizador não deve ter mais de 120kg, uma vez que a altura e o peso não garantem totalmente que o utilizador terá o controlo total do veículo. É da sua responsabilidade garantir que todos os utilizadores estejam conscientes dos riscos. Este aparelho pode ser utilizado por crianças com, pelo menos, 14 anos de idade e por pessoas com capacidades físicas, sensoriais ou mentais reduzidas ou com falta de experiência ou de conhecimentos, se forem devidamente vigiadas ou se tiverem recebido instruções sobre a utilização segura do aparelho e se tiverem compreendido os riscos envolvidos. As crianças não devem brincar com o aparelho. A limpeza e a manutenção efectuadas pelo utilizador não devem ser realizadas por crianças sem vigilância. É da responsabilidade do utilizador supervisionar as crianças mais novas, tendo em conta as suas aptidões, maturidade e capacidade de seguir as regras. Não tocar no motor ou nos travões do produto imediatamente após a utilização, pois estas peças podem estar extremamente quentes.

Significado dos pictogramas de segurança
Pictograma « risco de entalamento dos dedos »

Este pictograma indica um risco de entalamento dos dedos nas partes móveis do veículo, nomeadamente durante o manuseamento da coluna de direção.

⚠️ **Aviso**

• Não colocar os dedos próximos das zonas articuladas ou móveis.
• Manter as mãos afastadas durante o manuseamento do veículo.
• Efetuar estas operações com precaução.

- **Conselho de Segurança**

Tirar algum tempo para aprender o básico para evitar acidentes graves durante a utilização do produto:

- A idade do condutor deve ter pelo menos 14 anos, para um passeio confortável a anca do condutor não deve ultrapassar o guiador da Bicicleta de equilíbrio elétrica, e a sua visibilidade deve estar pelo menos 30cm acima do guiador. **A altura máxima do utilizador não deve exceder 2 m (Consulte sempre as regulamentações do seu país sobre a idade mínima exigida).**
- Contactar o vendedor para ser encaminhado para uma organização de formação apropriada;
- Evitar o tráfego elevado ou áreas congestionadas;
- Em todos os casos, antecipe a sua trajectória e velocidade, respeitando o código da estrada, o código pedestre e as pessoas mais vulneráveis
Em todos os casos, antecipe a sua trajectória e velocidade, respeitando o código da estrada, o código pedestre e as pessoas mais vulneráveis;
- Passeio a pé através de passagens pedonais;
- Não desviar o veículo da sua finalidade original;
- Verificar regularmente o aperto dos vários elementos aparafusados, particularmente os eixos das rodas, o sistema de direção e o eixo de travagem.
- Remover arestas vivas causadas pela utilização;
- Não modificar ou alterar o veículo, incluindo o tubo da cabeça e a manga, a haste, o mecanismo de dobragem e o travão traseiro.

É da sua responsabilidade conduzir a Bicicleta de equilíbrio eléctrica com bom senso de modo a reduzir o risco de lesões. Não utilize a Bicicleta de equilíbrio eléctrica sob a influência de drogas, álcool ou medicamentos que possam prejudicar o seu discernimento. Utilize o senso comum para detetar e evitar perigos que representem um risco para si, para outros e para a propriedade de outras pessoas quando utilizar a Bicicleta de equilíbrio eléctrica.

Uso geral

Conduzir na cidade envolve atravessar muitos obstáculos, tais como calçadas e degraus. Recomenda-se evitar saltar por cima de obstáculos. É importante antecipar e adaptar a sua trajectória e velocidade às de um peão antes de atravessar estes obstáculos. Também é recomendado sair do veículo quando estes obstáculos se tornam perigosos devido à sua forma, altura ou ao risco de derrapagem que apresentam

Em caso de acidente, passe para a segurança e coloque um colete amarelo para que possa ser visto na estrada, desligue a Bicicleta de equilíbrio elétrica e peça ajuda.
A velocidade máxima da bicicleta de equilíbrio é de 25 km/h. Esta pode variar de acordo com o peso do utilizador, as condições meteorológicas e a inclinação da estrada. O uso em vias públicas é proibido.

- **Bom funcionamento**

Para operar esta Bicicleta de equilíbrio elétrica, ajuste e manutenção antes e depois de cada utilização é necessário, não se exponha a qualquer risco ao realizar estas operações, use equipamento de protecção pessoal e contacte o fabricante se tiver quaisquer dúvidas ou perguntas, tenha também em conta qualquer utilização indevida razoavelmente previsível.

Qualquer carga presa ao guiador afectará a estabilidade do veículo, por isso não transportar cargas pesadas ou anexar acessórios ou itens adicionais não aprovados pelo fabricante, pois isto pode tornar o passeio muito instável.

- **Procedimentos e condições de condução**

Por favor, verifique as leis e regulamentos do seu país antes de utilizar o produto. Em França, uma draisiana elétrica não homologada que não respeita as regras do Código da Estrada não está autorizada a circular na via pública. Deve ser utilizada apenas em propriedade privada.
Olhe à sua volta quando utilizar o produto, e preste atenção a quaisquer riscos possíveis. É importante respeitar os direitos e a propriedade de todos. Para sua segurança, não ligue o acelerador se não estiver sobre o produto. Este produto não é concebido para saltos, acrobacias e derrapagens. Nunca andar em estradas, perto de veículos, escadas, colinas, piscinas ou outros cursos de água. Por favor, segure o guiador com ambas as mãos. Nunca montar com mais do que uma pessoa no produto. Manter os dedos e outras partes do corpo longe de partes que possam aquecer durante a utilização (travão, motor, corrente). Nunca utilize o produto com um leitor de áudio, ou com o seu smartphone na mão.

Nunca utilizar o produto para puxar nada, pois isto pode danificar os componentes e desgastar a bateria. Nunca colocar o produto em contacto com a água, pois isto pode danificar os componentes eléctricos e criar uma situação perigosa.

Cavalgar apenas em superfícies planas e sólidas. Evitar superfícies com cascalho, buracos, gelo, que podem causar a perda de controlo do produto. Não montar à noite ou em áreas com pouca visibilidade. Não montar em interiores onde tapetes e tapetes possam estar no caminho.
O nível de pressão sonora de emissão ponderado A no banco do condutor não excede 70dB(A). O valor total de vibração a que o sistema mão-braço está exposto não excede 2,5m/s², o valor médio quadrático da raiz ponderada em frequência da aceleração a que todo o corpo está exposto não excede 0,5m/². (Precisão de medição incerta)

Após cada utilização, verificar se cada peça está no seu devido lugar e se não está danificada. Antes de cada utilização, verificar os seguintes pontos:

- Os travões estão em bom estado de funcionamento
- Todos os componentes estão em bom estado e nos seus devidos lugares
- As peças que estavam defeituosas durante a última utilização foram reparadas ou alteradas de acordo com as condições do fabricante.
- Verificar a pressão do pneu antes da primeira utilização, certificar-se que o pneu está inflado a 3,1 bar MAX.

As pessoas que estão sob supervisão médica ou tratamento como: pessoas com doenças cardíacas, mulheres grávidas, pessoas que não são responsáveis, pessoas com problemas de costas ou pescoço, não devem utilizar o produto.

- **Usando o carregador**

Antes de utilizar o produto, é necessário carregá-lo. Poderá ser necessária uma longa carga antes da primeira utilização. Consultar o indicador no indicador de bateria. É possível carregar a bateria em qualquer altura para assegurar uma alimentação constante, não é necessário esperar até que a bateria esteja completamente vazia para a carregar. Por favor, não utilize qualquer outra marca de carregador, pois estes podem danificar a bateria do seu produto. **Utilizar apenas com a fonte de alimentação PS84E546Y1500S. Para recarregar a bateria, utilizar apenas a fonte de alimentação amovível fornecida com o dispositivo.** É importante carregar a sua bateria pelo menos uma vez a cada 3 meses, mesmo que não esteja a utilizar o produto, para assegurar um ciclo de vida normal. Evitar choques e contacto com água, uma vez que estes factores não estão cobertos pela garantia e podem danificar a bateria. O carregador fornecido é "inteligente", é concebido para parar a 100% da carga e não danificar a bateria. O carregador deve estar em perfeito estado cada vez que é utilizado, verificar os fios, o estado das pontas e dos conectores. Se o produto não carregar, o carregador pode estar defeituoso e deve ser substituído. Desligue o produto quando estiver a carregar sob a supervisão de um adulto, é importante desligá-lo de ambos os lados quando não estiver a carregar. Não carregue a sua bicicleta de equilíbrio elétrica sem vigilância.
A tampa do conetor de carregamento deve estar fechada quando a bicicleta de equilíbrio elétrica não estiver a ser carregada.
O cabo flexível externo deste transformador não pode ser substituído; se o cabo estiver danificado, o transformador deve ser eliminado.

- **Bateria**

Por favor, não armazenar a bateria a temperaturas demasiado extremas. Abaixo de 0°C e acima de 30°C. Se não utilizar o seu produto durante 60-90 dias, a bateria pode não ter um desempenho tão bom como no início. Esta perda de autonomia deve-se à falta de utilização e não está coberta pela garantia.
No final do seu ciclo, a bateria deve ser eliminada separadamente dos resíduos genéricos não diferenciados. Eliminar as baterias nos recipientes previstos para o efeito. A recuperação e reciclagem de baterias contribui para a protecção do ambiente e para a conservação dos recursos materiais. Este produto contém uma bateria de iões de lítio, qualquer incêndio deve ser extinguido com um extintor químico seco (Fogo Classe D)

(A pilha está sujeita a desgaste).
Este aparelho contém uma pilha que só pode ser substituída por pessoal qualificado.
ATENÇÃO: Quando recarregar a bateria, utilize apenas a fonte de alimentação amovível fornecida com o aparelho." Referência do carregador PS84E546Y1500S.

- **Manutenção**

Guarde o seu produto num local seco e sem pó, e evite deixá-lo num espaço húmido ou sob o sol durante demasiado tempo. Para limpar o seu dispositivo, utilize um pano húmido e um detergente suave. Não utilize álcool, gasolina, parafina ou outros solventes químicos corrosivos para limpar a sua unidade, uma vez que isso prejudicará o seu aspecto e estrutura.
Verifique sempre o estado dos componentes do seu produto, se alguma peça estiver danificada, por favor substitua-a antes de utilizar o produto. Se alguma parte não estiver em condições de funcionamento, pode cair e ferir-se.

O produto beneficia de uma garantia legal de conformidade de 2 anos, a contar da data de compra, aplicável apenas a defeitos de fabrico ou de funcionamento ocorridos numa utilização normal e conforme.
A garantia não cobre peças de desgaste, tais como, nomeadamente (lista não limitativa nem exaustiva), a bateria, os pneus e câmaras de ar, os travões, os cabos, os rolamentos, os elementos de vedação, as lâmpadas, as pilhas e os fusíveis. O desgaste normal destes componentes não constitui um defeito.
Qualquer modificação técnica, incluindo o desbloqueio, o uso de peças ou carregadores não conformes, bem como danos resultantes de má utilização, falta de manutenção, choque, queda, oxidação ou acidente, excluem a cobertura da garantia.
As condições completas de garantia podem ser comunicadas mediante simples pedido junto do serviço de apoio ao cliente.

- **Transporte**

Se desejar transportar o seu produto e a sua bateria por via aérea ou outro meio de transporte, queira contactar previamente as autoridades locais competentes e a transportadora para se inteirar de quaisquer proibições e limitações de transporte. As baterias de lítio são consideradas perigosas em muitos países. Por favor, certifique-se antes de viajar de que o acesso e o transporte são permitidos. O direito internacional proíbe o transporte de baterias de lítio por via aérea. Manter as tampas de plástico fora do alcance das crianças para evitar que se engasguem.

Manuseamento da bicicleta de equilíbrio elétrica:
Utilize sempre as duas mãos na haste para transportar e mover a bicicleta de equilíbrio elétrica em segurança, utilize calçado adequado e verifique se o sistema de fecho está bem bloqueado.

- **Utilização do produto**

Para ligar o seu produto, rode a chave no sentido dos ponteiros do relógio. Para avançar, impulsione-se com o pé e rode o acelerador localizado no guiador. Coloque ambos os pés nos apoios para os pés, mantendo o equilíbrio, e acelere. Para travar, utilize os travões manuais situados no guiador. Antes de cada utilização, verifique se as rodas não estão obstruídas e se os travões funcionam corretamente.
Para realizar alguns ajustes básicos, nomeadamente a folga da manete de travão, consulte os nossos vídeos tutoriais disponíveis no nosso canal do YouTube: URBANGLIDE CHANNEL.

A utilização deste tipo de produto durante um longo período de tempo pode causar vibrações que podem ser desagradáveis, fazer pausas regularmente. Para avisar os outros utilizadores da sua presença, use a buzina no seu guiador, se o seu produto estiver equipado com uma. Utilize o LED frontal para iluminar o seu caminho em locais escuros. Quando parar o seu produto, utilize o suporte de pontapé para o estabilizar.

- **Sucata**

ESTE PRODUTO CONTÉM BATERIAS DE LÍTIO QUE DEVEM SER RECICLADAS SEGURANÇA: A bateria deve ser removida antes de ser eliminada. Lembre-se de desligar e desconectar a bateria da tomada antes de qualquer trabalho..

AVISO: Como com qualquer componente mecânico, um veículo está sujeito a grande tensão e desgaste. Diferentes materiais e componentes podem reagir de forma diferente ao desgaste ou à fadiga. Se a vida útil esperada de um componente for excedida, este pode quebrar-se subitamente e correr o risco de ferir o utilizador. Rachaduras, arranhões e descoloração em áreas de grande tensão indicam que o componente excedeu a sua vida útil e deve ser substituído.

(Esta Bicicleta de equilíbrio elétrica não se destina a ser utilizada ou estacionada em áreas públicas)

NL

Veiligheid en voorzorgsmaatregelen

Lees en volg de instructies in deze handleiding met betrekking tot de gebruiksmethoden, met name het inschakelen, starten, remmen, onderhoud en opslag.

Neem kennis van de risico's en veiligheidsadviezen die in deze handleiding worden vermeld. Het gebruik van een elektrisch product kan gevaarlijk zijn indien de gebruiker niet waakzaam is. Onjuist gebruik en het niet naleven van de veiligheidsvoorschriften kunnen het bedrijf niet aansprakelijk stellen in geval van een ongeval. De gebruiker moet zelf oordeelsvermogen en gezond verstand gebruiken om mogelijke gevaren te herkennen. Controleer de geldende regelgeving en wetten in uw land om te weten waar en hoe u dit product wettelijk mag gebruiken. U dient de regels en wetten voor voertuigen en voetgangers na te leven.

• Beschermingsuitrusting

Zorg ervoor dat u altijd de volgende veiligheidsuitrusting draagt:

- Een goedgekeurde en gecertificeerde helm, afhankelijk van uw locatie
- Knie- en elleboogbeschermers
- Een shirt met lange mouwen en een lange broek
- Handschoenen
- Schoenen met rubberen zolen; rijd nooit op blote voeten of met sandalen

Controleer of de veters goed zijn gestrikt en houd ze zo ver mogelijk uit de buurt van de wielen en interne mechanismen.

• Advies voor de bestuurder

Het maximale gebruikersgewicht bedraagt 120 kg. Lengte en gewicht alleen garanderen niet dat de gebruiker volledige controle over het voertuig heeft. Het is uw verantwoordelijkheid om ervoor te zorgen dat alle gebruikers zich bewust zijn van de risico's.

Dit apparaat kan worden gebruikt door kinderen vanaf 14 jaar en door personen met verminderde fysieke, zintuiglijke of mentale capaciteiten, of door personen zonder ervaring of kennis, mits zij onder toezicht staan of instructies hebben gekregen over veilig gebruik en de mogelijke risico's begrijpen. Kinderen mogen niet met het apparaat spelen. Reiniging en onderhoud door de gebruiker mogen niet door kinderen zonder toezicht worden uitgevoerd.

• Veiligheidsadvies

Neem de tijd om de basisprincipes van het gebruik te leren om ernstige ongevallen te voorkomen. Dit omvat onder meer de volgende punten:

- De bestuurder moet minimaal 14 jaar oud zijn. Voor comfortabel gebruik mag de heup van de bestuurder niet hoger komen dan het stuur en moet het zicht minimaal 30 cm boven het stuur liggen. De maximale lengte van de gebruiker mag niet meer dan 2 m bedragen.
- Raadpleeg de verkoper voor doorverwijzing naar een geschikte opleidingsorganisatie;

- Vermijd zones met veel verkeer of drukke gebieden;
- Anticipeer altijd op uw traject en snelheid met respect voor de verkeersregels, voetgangersregels en de meest kwetsbare weggebruikers;
- Steek over bij zebrapaden te voet;
- Gebruik het voertuig uitsluitend waarvoor het is bedoeld;
- Controleer regelmatig het vastdraaien van alle boutverbindingen, met name de wielassen, het stuursysteem en de remas.
- Verwijder scherpe randen die door gebruik kunnen ontstaan;
- Wijzig of transformeer het voertuig niet, inclusief de stuurkolom en huls, stuurpen, het vouwmechanisme en de achterrem.

WAARSCHUWING: Bij nat weer kan de remafstand aanzienlijk toenemen. Pas uw snelheid aan en wees extra waakzaam.

Betekenis van de veiligheidspictogrammen

Pictogram “gevaar voor beknelling van vingers”

Dit pictogram geeft een risico aan op beknelling van de vingers ter hoogte van de bewegende delen van het voertuig, met name tijdens het hanteren van de stuurkolom.

⚠️ **Waarschuwing**
• Plaats geen vingers in de buurt van scharnierende of bewegende zones.
• Houd de handen op afstand tijdens het hanteren van het voertuig.
• Voer deze handelingen met voorzichtigheid uit.

Het is uw verantwoordelijkheid om de Elektrische loopfiets met goed beoordelingsvermogen te besturen om het risico op letsel te verminderen. Gebruik de Elektrische loopfiets niet wanneer u onder invloed bent van drugs, alcohol of geneesmiddelen die uw beoordelingsvermogen kunnen aantasten. Gebruik uw gezond verstand om gevaren te herkennen en te vermijden die een risico kunnen vormen voor uzelf, voor anderen en voor de eigendommen van derden tijdens het gebruik van de Elektrische loopfiets.

• Algemeen gebruik

Stedelijk verkeer houdt in dat u talrijke obstakels moet nemen, zoals trottoirs of traptreden. Het wordt aanbevolen om het springen over obstakels te vermijden. Het is belangrijk om uw traject en snelheid aan te passen aan die van een voetganger voordat u deze obstakels neemt. Het wordt eveneens aanbevolen om van het voertuig af te stappen wanneer obstakels gevaarlijk worden door hun vorm, hoogte of slipgevaar.

In geval van een ongeval, breng uzelf in veiligheid, draag een reflecterend veiligheidshesje om zichtbaar te zijn op de rijbaan, schakel de elektrische loopfiets uit en waarschuw de hulpdiensten.

De maximale snelheid van de loopfiets is 25 km/u. Deze kan variëren afhankelijk van het gewicht van de gebruiker, de weersomstandigheden en de helling van de weg. Gebruik op de openbare weg is verboden.

⚠️ Veiligheidswaarschuwing

• Houd altijd beide handen aan het stuur en zorg voor een stabiele houding voordat u de motorondersteuning bedient.
• Activeer nooit de motorondersteuning als de gebruiker niet klaar is om het voertuig te controleren.
• Schakel de elektrische loopfiets uit wanneer deze niet wordt gebruikt.

Algemene aanbevelingen

• Schakel altijd de stroomtoevoer uit wanneer het voertuig niet wordt gebruikt.
• Laat de elektrische loopfiets nooit ingeschakeld en onbeheerd achter.

• Goede werking

Voor een correcte werking is afstelling en onderhoud vóór en na elk gebruik noodzakelijk. Stel uzelf niet bloot aan risico's tijdens deze handelingen, draag persoonlijke beschermingsmiddelen en neem contact op met de fabrikant bij vragen of twijfel. Houd ook rekening met redelijkerwijs voorzienbaar verkeerd gebruik.

Elke lading die aan het stuur wordt bevestigd, beïnvloedt de stabiliteit van het voertuig. Draag geen zware lasten en bevestig geen accessoires of extra onderdelen die niet door de fabrikant zijn goedgekeurd, aangezien dit de stabiliteit aanzienlijk kan verminderen.

• Rijprocedures en gebruiksomstandigheden

Controleer vóór gebruik de geldende wetten en regels in uw land. In Frankrijk mag een niet-goedgekeurde elektrische loopfiets die niet voldoet aan de verkeersregels niet op de openbare weg worden gebruikt. Hij mag alleen op privéterrein worden gebruikt..Kijk altijd om u heen tijdens het gebruik en let op mogelijke gevaren. Respecteer de rechten en eigendommen van anderen.

Activeer de motorondersteuning niet als u niet op het voertuig staat. Dit product is niet ontworpen voor sprongen, acrobatische stunts of slippen. Rijd nooit op wegen, in de buurt van voertuigen, trappen, hellingen, zwembaden of andere waterpartijen. Houd altijd beide handen aan het stuur. Sta nooit toe dat meer dan één persoon het voertuig gebruikt.

Houd uw vingers en andere lichaamsdelen uit de buurt van onderdelen die tijdens gebruik warm kunnen worden (rem, motor, ketting). Gebruik het product nooit met een audiospeler of met een smartphone in de hand.

Gebruik het product nooit om iets te trekken, dit kan de componenten beschadigen en de batterij sneller doen slijten. Breng het product nooit in contact met water; elektrische componenten kunnen beschadigd raken en gevaarlijke situaties veroorzaken.

Rijd uitsluitend op vlakke en stabiele oppervlakken. Vermijd oppervlakken met grind, gaten of ijs, die controleverlies kunnen veroorzaken. Rijd niet 's nachts of in zones met beperkte zichtbaarheid. Rijd ook niet binnenshuis op plaatsen waar tapijten of vloerbedekking hinderlijk kunnen zijn.

Het A-gewogen geluidsdrukniveau op de bestuurderspositie bedraagt maximaal 70 dB(A). De totale hand-armtrillingen bedragen maximaal 2,5 m/s² en de maximaal gewogen effectieve versnelling voor het hele lichaam bedraagt maximaal 0,5 m/s² (meetonnauwkeurigheid mogelijk).

Na elk gebruik dient u te controleren of alle onderdelen correct zijn gemonteerd en niet beschadigd zijn. Controleer vóór elk gebruik de volgende punten:

- De remmen functioneren correct
- Alle componenten zijn in goede staat en correct geplaatst
- Onderdelen die bij het vorige gebruik afwijkingen vertoonden, zijn gerepareerd of vervangen volgens de instructies van de fabrikant

Controleer de bandenspanning vóór het eerste gebruik en zorg ervoor dat de banden zijn opgepompt tot maximaal 3,1 bar.

Personen die onder medische behandeling staan of medische aandoeningen hebben, zoals hartpatiënten, zwangere vrouwen, personen met verminderde verantwoordelijkheid of personen met rug- of nekproblemen, mogen dit product niet gebruiken.

• Gebruik van de oplader

Voor gebruik moet het product worden opgeladen. Voor het eerste gebruik kan een langere laadtijd nodig zijn. Raadpleeg de indicator op het batterijdisplay. U kunt de batterij op elk moment opladen; het is niet nodig om te wachten tot deze volledig leeg is.

Gebruik uitsluitend de voedingsadapter **PS84E546Y1500S**. Gebruik voor het opladen alleen de afneembare voedingsadapter die bij het apparaat is geleverd. Gebruik geen opladers van andere merken, aangezien deze de batterij kunnen beschadigen.

Laad de batterij minstens één keer per drie maanden op, zelfs wanneer het product niet wordt gebruikt, om een normale levensduur te garanderen. Vermijd schokken en contact met water; deze schadegevallen vallen niet onder de garantie.

De meegeleverde oplader is “intelligent” en stopt automatisch bij 100% lading om schade aan de batterij te voorkomen. Controleer vóór elk gebruik of de oplader in perfecte staat is, inclusief kabels en connectoren. Als het product niet oplaadt, kan de oplader defect zijn en moet deze worden vervangen.

Schakel het product uit tijdens het opladen en zorg voor toezicht door een volwassene. Trek de stekker aan beide zijden uit wanneer het product niet wordt opgeladen. Laat de elektrische loopfiets nooit onbeheerd opladen.

De afdekking van de laadconnector moet gesloten zijn wanneer de elektrische loopfiets niet wordt opgeladen.
De externe flexibele kabel van deze transformator kan niet worden vervangen; bij beschadiging moet de transformator worden afgevoerd.

• Batterij

Bewaar de batterij niet bij extreme temperaturen, onder 0 °C of boven 30 °C. Wanneer het product 60 tot 90 dagen niet wordt gebruikt, kan de batterij minder presteren. Dit capaciteitsverlies door niet-gebruik valt niet onder de garantie.

Aan het einde van de levensduur moet de batterij apart worden afgevoerd van ongesorteerd huishoudelijk afval. Lever batterijen in bij daarvoor bestemde inzamelpunten. Recycling draagt bij aan milieubescherming en behoud van grondstoffen.

Dit product bevat een Li-ionbatterij. Een eventuele brand moet worden bestreden met een poederblusser (brandklasse D).
(De batterij is een slijtageonderdeel.)

Dit apparaat bevat een batterij die uitsluitend door gekwalificeerd personeel mag worden vervangen.

LET OP: Gebruik voor het opladen uitsluitend de meegeleverde afneembare voedingsadapter (referentie PS84E546Y1500S).

• Onderhoud

Onderhoud, service en opslag – handelingen toegestaan voor de gebruiker

De volgende handelingen mogen door de gebruiker worden uitgevoerd, mits de instructies in deze handleiding worden nageleefd.

Reiniging en opslag
• Bewaar de elektrische loopfiets op een droge, schone en stofvrije plaats.
• Vermijd langdurige opslag in een vochtige omgeving of in direct zonlicht.
• Reinig de elektrische loopfiets met een zachte, licht vochtige doek en eventueel een mild reinigingsmiddel.
• Gebruik geen alcohol, benzine, kerosine of corrosieve chemische oplosmiddelen.

Visuele controles en routinecontroles
• Controleer regelmatig de algemene staat van het voertuig (frame, stuur, wielen, kabels, hendels).
• Controleer de werking van remmen en verlichting.
• Controleer de bevestiging van toegankelijke schroeven, met name aan het stuur en het stuursysteem.
• Controleer de staat van de banden (indien van toepassing).

Indien een onderdeel beschadigd is of niet correct functioneert, moet het vóór gebruik worden vervangen. Gebruik van een defect product kan leiden tot vallen of letsel.

Opladen van de batterij
• Laad de batterij op volgens de instructies in deze handleiding.
Beperkingen
Alle andere handelingen dan hierboven vermeld (ingrepen aan motorondersteuning, de batterij, motor, controller, intern remsysteem of vering) moeten worden uitgevoerd door een gekwalificeerde professional.
⚠️ **Veiligheidswaarschuwing**
Elke niet-geautoriseerde ingreep of het gebruik van een beschadigd product kan de veiligheid van de gebruiker in gevaar brengen en leidt tot verval van de garantie.
Het product geniet een **wettelijke conformiteitsgarantie van 2 jaar**, te rekenen vanaf de datum van aankoop, uitsluitend van toepassing op fabricage- of functionele gebreken die zich voordoen bij normaal en conform gebruik.De garantie dekt geen **slijtageonderdelen**, zoals onder meer (niet-limitatieve en niet-uitputtende lijst) de batterij, banden en binnenbanden, remmen, kabels, lagers, afdichtingselementen, lampen, batterijen en zekeringen. Normale slijtage van deze onderdelen vormt geen gebrek. Elke technische wijziging, met inbegrip van het opheffen van de snelheidsbegrenzing, het gebruik van niet-conforme onderdelen of laders, evenals schade als gevolg van verkeerd gebruik, gebrekkig onderhoud, schokken, vallen, oxidatie of ongevallen, sluit elke aanspraak op garantie uit.De volledige garantievoorwaarden kunnen op eenvoudig verzoek worden verstrekt via de klantenservice.
• Transport
Indien u het product en de batterij per vliegtuig of via een ander transportmiddel wilt vervoeren, neem dan vooraf contact op met de bevoegde autoriteiten en de vervoerder om te informeren naar eventuele verboden en transportbeperkingen. Lithiumbatterijen worden in veel landen als gevaarlijk beschouwd. Internationaal recht verbiedt het vervoer van lithiumbatterijen per vliegtuig.
Houd kunststof afdekkingen buiten het bereik van kinderen om verstikkingsgevaar te voorkomen.
Hantering van de elektrische loopfiets**:**
Gebruik altijd beide handen aan de stuurpen bij het tillen en verplaatsen van de elektrische loopfiets. Draag geschikt schoeisel en controleer of het vergrendelingssysteem correct is gesloten en beveiligd.
• Gebruik van het product
Om uw product in te schakelen, draait u de sleutel met de klok mee. Om vooruit te rijden, duwt u zich af met uw voet en draait u de gashendel op het stuur. Plaats beide voeten op de voetsteunen terwijl u uw evenwicht bewaart en accelereer. Gebruik de handremmen op het stuur om te remmen.
Controleer vóór elk gebruik of de wielen niet geblokkeerd zijn en of de remmen correct werken. Voor het uitvoeren van bepaalde basisinstellingen, met name de speling van de rembediening, kunt u onze instructievideo’s bekijken op ons YouTube-kanaal: URBANGLIDE CHANNEL.

Langdurig gebruik kan trillingen veroorzaken die oncomfortabel kunnen zijn; neem regelmatig pauzes. Gebruik de geluidssignaalgever op het stuur (indien aanwezig) om andere weggebruikers te waarschuwen. Gebruik de voorste LED om uw pad te verlichten in donkere omgevingen. Gebruik de standaard om het voertuig te stabiliseren wanneer u stopt.

• Afvalverwerking

DIT PRODUCT BEVAT LITHIUMBATTERIJEN DIE OP VEILIGE WIJZE MOETEN WORDEN GERECYCLED.

De batterij moet worden verwijderd voordat het product wordt afgevoerd. Schakel het product uit en trek de stekker uit het stopcontact vóór elke ingreep.

WAARSCHUWING: Zoals elk mechanisch onderdeel is een voertuig onderhevig aan hoge belastingen en slijtage. Materialen en componenten kunnen verschillend reageren op vermoeidheid. Indien de verwachte levensduur van een onderdeel wordt overschreden, kan dit plotseling breken en letsel veroorzaken. Scheuren, krassen en verkleuringen in sterk belaste zones wijzen erop dat het onderdeel zijn levensduur heeft bereikt en moet worden vervangen.

(Deze elektrische loopfiets *is niet bedoeld voor gebruik of stalling in openbare ruimten.)*

Listing des pièces sujettes à usure : THUNDER 200

Certaines pièces nécessitent un remplacement en fonction de leur degré d'usure et de leur durée d'utilisation. Vous pouvez vous procurer les pièces détachées à l'adresse suivante (section THUNDER 200) :

List of wear parts:

Some parts require replacement depending on their level of wear and period of use. Spare parts can be purchased at the following address (THUNDER 200 section).

Lista de piezas sujetas a desgaste:

Algunas piezas requieren sustitución según su grado de desgaste y el tiempo de uso. Puede adquirir piezas de repuesto en la siguiente dirección (sección THUNDER 200).

Lista de peças sujeitas a desgaste:

Algumas peças necessitam de substituição consoante o seu nível de desgaste e o tempo de utilização. As peças de substituição podem ser adquiridas no seguinte endereço (secção THUNDER 200).

Lijst van aan slijtage onderhevige onderdelen:

Sommige onderdelen moeten worden vervangen afhankelijk van de mate van slijtage en de gebruiksduur. Reserveonderdelen zijn verkrijgbaar via het volgende adres (sectie THUNDER 200).

https://boutique.urbanglide.com

FR :Pièces détachées **EN:Spare parts** **ES:Piezas de recambio** **PT:Peças sobressalentes** **NL:Reserveonderdelen**	**FR :Critères de remplacement** **EN:Replacement criteria** **ES:Criterios de sustitución** **PT:Critérios de substituição** **NL:Vervangingscriteria**	**FR :Critère d'acceptabilité** **EN :Acceptance criteria** **ES :Criterio de aceptación** **PT:Critério de aceitação** **NL:Acceptatiecriteria**	**FR :Méthode de remplacement** **EN :Replacement method** **ES :Método de sustitución** **PT:Método de substituição** **NL:Vervangingsmethode**	**FR :Références** **EN :References** **ES :Referencias** **PT :Referências** **NL :Referenties**
FR : Les pneumatiques **EN** : Tyres **ES** : Neumáticos **PT** : Pneus **NL** : Banden	**FR** : Perte de la forme d'origine, fissures, éclats ou tout signe d'usure **EN**: Loss of original shape, cracks, cuts or any sign of wear **ES** : Pérdida de la forma original, grietas, cortes u otros signos de desgaste **PT** : Perda da forma original, fissuras, cortes ou outros sinais de desgaste **NL**: Vormverlies, scheuren of andere tekenen van slijtage	—	**FR :** Vidéo en ligne sur YouTube Urbanglide Channel **EN:** Online video on YouTube Urbanglide Channel **ES:** Vídeo en línea en YouTube Urbanglide Channel **PT:** Vídeo online no YouTube Urbanglide Channel **NL:** Onlinevideo op YouTube Urbanglide Channel	FR : Sur demande au service client EN : On request from customer service ES : Bajo solicitud al servicio de atención al cliente PT : Sob pedido ao serviço de apoio ao cliente NL : Op aanvraag bij de klantenservice
FR : Les disques de frein **EN :** Brake discs **ES :** Discos de freno **PT :** Discos de travão **NL :** Remschijven	**FR :** Bruits anormaux lors d'un freinage, faible épaisseur (<2.5mm) **EN :** Abnormal noises during braking, low thickness (<2.5 mm) **ES :** Ruidos anormales al frenar, espesor bajo (<2,5 mm) **PT :** Ruídos anormais ao frear, espessura baixa (<2,5 mm) **NL :** Abnormale geluiden tijdens het remmen, geringe dikte (<2,5 mm)	**FR :** Roulez à 15Km/h Freinez sur 1m, le produit doit s'arrêter **EN :** Ride at 15 km/h, brake within 1 m, the product must stop **ES :** Conduzca a 15 km/h, frene en 1 m, el producto debe detenerse **PT :** Ande a 15 km/h, freie em 1 m, o produto deve parar **NL :** Rijd 15 km/u, rem binnen 1 m, het product moet tot stilstand komen	**FR :** Vidéo en ligne sur YouTube Urbanglide Channel **EN:** Online video on YouTube Urbanglide Channel **ES:** Vídeo en línea en YouTube Urbanglide Channel **PT:** Vídeo online no YouTube Urbanglide Channel **NL:** Onlinevideo op YouTube Urbanglide Channel	FR : Sur demande au service client EN : On request from customer service ES : Bajo solicitud al servicio de atención al cliente PT : Sob pedido ao serviço de apoio ao cliente NL : Op aanvraag bij de klantenservice

FR :Pièces détachées **EN:Spare parts** **ES:Piezas de recambio** **PT:Peças sobressalentes** **NL:Reserveonderdelen**	**FR :Critères de remplacement** **EN:Replacement criteria** **ES:Criterios de sustitución** **PT:Critérios de substituição** **NL:Vervangingscriteria**	**FR :Critère d'acceptabilité** **EN :Acceptance criteria** **ES :Criterio de aceptación** **PT:Critério de aceitação** **NL:Acceptatiecriteria**	**FR :Méthode de remplacement** **EN :Replacement method** **ES :Método de sustitución** **PT:Método de substituição** **NL:Vervangingsmethode**	**FR :Références** **EN :References** **ES :Referencias** **PT :Referências** **NL :Referenties**
FR : Les garnitures de frein **EN** : Brake pads **ES** : Pastillas de freno **PT** : Pastilhas de travão **NL** : Remblokken	**FR** : Bruits anormaux ou frottements anormaux **EN** : Abnormal braking or friction noise **ES** : Ruidos anormales o de fricción **PT** : Ruídos anormais ou de fricção **NL**: Abnormale rem- of wrijvingsgeluiden	—	**FR :** Vidéo en ligne sur YouTube Urbanglide Channel **EN:** Online video on YouTube Urbanglide Channel **ES:** Vídeo en línea en YouTube Urbanglide Channel **PT:** Vídeo online no YouTube Urbanglide Channel **NL:** Onlinevideo op YouTube Urbanglide Channel	FR : Sur demande au service client EN : On request from customer service ES : Bajo solicitud al servicio de atención al cliente PT : Sob pedido ao serviço de apoio ao cliente NL : Op aanvraag bij de klantenservice
FR : Câble de commande de frein **EN** : Brake control cable **ES** : Cable de freno **PT** : Cabo do travão **NL** : Rembedieningskabel	**FR** : Câble effiloché **EN** : Frayed cable **ES** : Cable deshilachado **PT** : Cabo a desfilar **NL** : Rafelende kabel	—	**FR :** Vidéo en ligne sur YouTube Urbanglide Channel **EN:** Online video on YouTube Urbanglide Channel **ES:** Vídeo en línea en YouTube Urbanglide Channel **PT:** Vídeo online no YouTube Urbanglide Channel **NL:** Onlinevideo op YouTube Urbanglide Channel	**FR** : Sur demande au service client **EN**: On request from customer service **ES** : Bajo solicitud al servicio de atención al cliente **PT** : Sob pedido ao serviço de apoio ao cliente **NL** : Op aanvraag bij de klantenservice
FR : Bandes rétroréfléchissantes **EN** : Reflective strips **ES** : Bandas reflectantes **PT** : Faixas retrorrefletoras **NL** : Reflecterende strips	**FR** : Lorsqu'elles se décollent **EN** : When peeling off **ES** : Cuando se despegan **PT** : Quando se descolam **NL** : Wanneer ze loslaten	—	**FR :** Vidéo en ligne sur YouTube Urbanglide Channel **EN:** Online video on YouTube Urbanglide Channel **ES:** Vídeo en línea en YouTube Urbanglide Channel **PT:** Vídeo online no YouTube Urbanglide Channel **NL:** Onlinevideo op YouTube Urbanglide Channel	**FR** : Sur demande au service client **EN**: On request from customer service **ES** : Bajo solicitud al servicio de atención al cliente **PT** : Sob pedido ao serviço de apoio ao cliente **NL** : Op aanvraag bij de klantenservice
FR : Roulements **EN** : Bearings **ES** : Rodamientos **PT** : Rolamentos **NL** : Lagers	**FR** : Bruits anormaux **EN** : Abnormal noise **ES** : Ruidos anormales **PT** : Ruídos anormais **NL** : Abnormale geluiden	—	**FR** : Sur demande au service client **EN**: On request from customer service **ES** : Bajo solicitud al servicio de atención al cliente **PT** : Sob pedido ao serviço de apoio ao cliente **NL** : Op aanvraag bij de klantenservice	**FR** : Sur demande au service client **EN**: On request from customer service **ES** : Bajo solicitud al servicio de atención al cliente **PT** : Sob pedido ao serviço de apoio ao cliente **NL** : Op aanvraag bij de klantenservice

FR : Le numéro de série comporte l'année de fabrication en préfixe, indiquée sur l'étiquette d'information de votre produit.
EN : The serial number includes the year of manufacture as a prefix, indicated on the product information label.
ES : El número de serie incluye el año de fabricación como prefijo, indicado en la etiqueta de información del producto.
PT : O número de série inclui o ano de fabrico como prefixo, indicado na etiqueta de informação do produto.
NL : Het serienummer bevat het fabricagejaar als voorvoegsel, vermeld op het informatie-etiket van het product.

MMAAXXXXXXXXXXX

Month Year

Conseils de sécurité - Safety instructions
Consejos de seguridad - Conselhos de segurança
Veiligheidsinstructies

PHOTO D'ILLUSTRATION SEULEMENT, PEUT VARIER DU PRODUIT RÉEL
ILLUSTRATION PHOTO ONLY, MAY VARY FROM ACTUAL PRODUCT
FOTO SOLO A TÍTULO ILUSTRATIVO, PUEDE VARIAR DEL PRODUCTO REAL
FOTO APENAS ILUSTRATIVA, PODE VARIAR DO PRODUTO REAL
AFBEELDING TER ILLUSTRATIE, KAN AFWIJKEN VAN HET WERKELIJKE PRODUCT

	FR : Il est déconseillé d'utiliser la draisienne sous la pluie ou par mauvais temps. **EN :** Riding the balance bike in rain or bad weather conditions is not recommended. **ES :** No se recomienda usar la bicicleta de equilibrio bajo la lluvia o con mal clima. **PT :** Não é recomendado usar la bicicleta de equilíbrio na chuva ou em más condições climáticas. **NL :** Het wordt afgeraden om met de loopfiets in de regen of bij slecht weer te rijden.
	FR : Évitez les obstacles et roulez sur une surface stable et plate. **EN :** Avoid obstacles and ride on a stable and flat surface. **ES :** Evite obstáculos y conduzca en superficies planas y estables. **PT :** Evite obstáculos e conduza em superfícies planas e estáveis. **NL :** Vermijd obstakels en rijd op een vlak en stabiel oppervlak.
	FR L'utilisation de la draisienne sur la voie publique ou dans la circulation est interdite sauf si elle est homologuée conformément à la réglementation en vigueur. **EN :** Use of the balance bike on public roads or in traffic is prohibited unless it is approved in accordance with applicable regulations. **ES :** El uso de la bicicleta de equilibrio en la vía pública o en el tráfico está prohibido, salvo que esté homologada de conformidad con la normativa vigente. **PT :** A utilização da bicicleta de equilíbrio em vias públicas ou no trânsito é proibida, salvo se estiver homologada em conformidade com a regulamentação em vigor. **NL :** Het gebruik van de loopfiets op de openbare weg of in het verkeer is verboden, tenzij deze is goedgekeurd overeenkomstig de geldende regelgeving.
	FR : Gardez toujours les deux mains sur le guidon pendant la conduite. **EN :** Always keep both hands on the handlebar while riding. **ES :** Mantenga siempre ambas manos en el manillar. **PT :** Mantenha sempre as duas mãos no guidão. **NL :** Houd altijd beide handen aan het stuur.

	FR : Ne touchez pas les freins de la draisienne électrique après utilisation. **EN :** Do not touch the brakes of the electric balance bike after use. **ES :** No toque los frenos de la draisiana eléctrica después de usarla. **PT :** Não toque nos freios da draisiana elétrica após o uso. **NL :** Raak de remmen van de elektrische loopfiets na gebruik niet aan.
	FR : Ne montez pas et ne descendez pas les escaliers avec la draisienne. **EN :** Do not ride up or down stairs with the balance bike. **ES :** No suba ni baje escaleras con la draisiana. **PT :** Não suba nem desça escadas com a draisiana. **NL :** Rijd niet op of af trappen met de loopfiets.
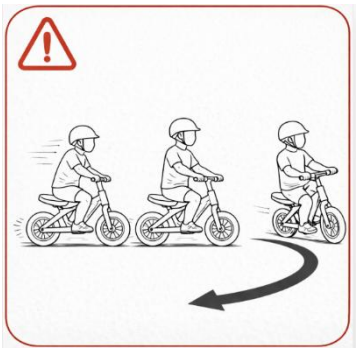	**FR :** Lorsque vous tournez, ralentissez afin d'éviter tout risque de chute. **EN :** Slow down when turning to avoid the risk of falling. **ES :** Reduzca la velocidad al girar para evitar el riesgo de caída. **PT :** Reduza a velocidade ao virar para evitar o risco de queda. **NL :** Verlaag uw snelheid bij het nemen van bochten om valgevaar te voorkomen.
	FR : Ne roulez pas dans une flaque d'eau de plus de 2 cm de profondeur. **EN** : Do not ride through water puddles deeper than 2 cm. **ES** : No circule por charcos de agua de más de 2 cm de profundidad. **PT** : Não conduza através de poças de água com mais de 2 cm de profundidade. **NL** : Rijd niet door waterplassen die dieper zijn dan 2 cm.
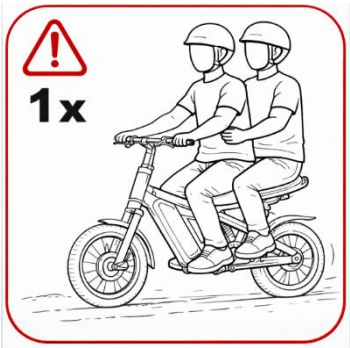	**FR :** Il est interdit de monter à deux sur la draisienne. **EN :** Riding with more than one person on the balance bike is prohibited. **ES :** Está prohibido circular con más de una persona en la bicicleta de equilibrio. **PT :** É proibido circular com mais de uma pessoa na bicicleta de equilíbrio. **NL :** Het is verboden om met meer dan één persoon op de loopfiets te rijden.

	FR : N’actionnez pas l’accélérateur lorsque vous n’êtes pas sur la draisienne**.** **EN :** Do not press the accelerator when you are not on the balance bike**.** **ES :** No accione el acelerador si no está sobre **la** bicicleta de equilibrio**.** **PT :** Não pressione o acelerador quando não estiver sobre a bicicleta de equilíbrio**.** **NL :** Bedien de gashendel niet wanneer u niet op de loopfiets zit.
	FR : N’accrochez aucun objet à la draisienne électrique pouvant déséquilibrer le véhicule et provoquer une chute. **EN :** Do not attach objects to the electric balance bike that could affect balance and cause a fall. **ES :** No cuelgue objetos en la draisiana eléctrica que puedan afectar al equilibrio y provocar una caída. **PT :** Não prenda objetos à draisiana elétrica que possam afetar o equilíbrio e causar uma queda. **NL :** Bevestig geen voorwerpen aan de elektrische loopfiets die de balans kunnen verstoren en een val kunnen veroorzaken.

Parties principales du produit / Product Main Parts / Partes principales del producto / Partes principais do produto / Belangrijkste onderdelen van het product

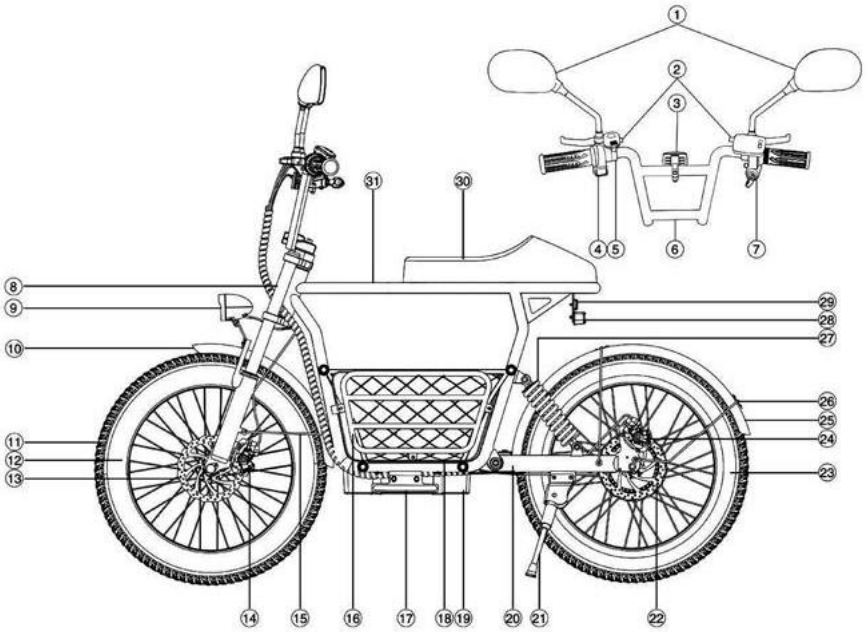

	FR	EN	ES	PT	NL
1	Rétroviseur	Rearview Mirror	Espejo retrovisor	Espelho retrovisor	Achteruitkijkspiegel
2	Levier de frein	Brake Lever	Palanca de freno	Alavanca de freio	Remhendel
3	Réflecteur avant	Front Reflector	Reflector delantero	Refletor dianteiro	Voorreflector
4	Commutateur de clignotant	Turn Signal Switch	Interruptor de intermitentes	Interruptor de pisca	Richtingaanwijzerschakelaar
5	Avertisseur sonore	Bell	Claxon	Buzina	Claxon
6	Guidon	Handlebar	Manillar	Guidão	Stuur
7	Commande d'accélérateur	Switch Throttle	Acelerador	Acelerador	Gashendel
8	Fourche à suspension avant	Front Suspension Fork	Horquilla de suspensión delantera	Garfo de suspensão dianteira	Voorvork met vering
9	Phare avant	Headlight	Faro delantero	Farol dianteiro	Koplamp
10	Garde-boue avant	Front Fender	Guardabarros delantero	Paralama dianteiro	Voorspatbord
11	Pneu	Tire	Neumático	Pneu	Band
12	Moyeu avant	Front hub	Buje delantero	Cubo dianteiro	Voornaaf
13	Plaquette de frein à disque avant	Front Disc Brake Pad	Pastilla de freno de disco delantera	Pastilha de travão de disco dianteira	Voorste remblok voor schijfrem
14	Étrier de frein à disque avant	Front Disc Brake Caliper	Pinza de freno de disco delantera	Pinça de travão de disco dianteira	Voorste schijfremklauw
15	Support de garde-boue avant	Front Fender Bracket	Soporte del guardabarros delantero	Suporte do paralama dianteiro	Beugel voor voorspatbord
16	Glissière de sécurité	Guardrail	Guardarraíl	Guarda-corpo	Vangrail
17	Pédale	Pedal	Pedal	Pedal	Pedaal
18	Filet de protection	Protective Net	Red de protección	Rede de proteção	Beschermnet
19	Batterie	Battery	Batería	Bateria	Batterij
20	Fourche arrière	Rear Fork	Basculante trasera	Balança traseira	Achterbrug
21	Béquille	Kickstand	Caballete	Descanso	Standaard
22	Plaquette de frein à disque arrière	Rear Disc Brake Pad	Pastilla de freno de disco trasera	Pastilha de travão de disco traseira	Achterste remblok voor schijfrem
23	Moyeu arrière	Rear Hub	Buje trasero	Cubo traseiro	Achternaaf
24	Étrier de frein à disque arrière	Rear Disc Brake Caliper	Pinza de freno de disco trasera	Pinça de travão de disco traseira	Achterste schijfremklauw
25	Garde-boue arrière	Rear Fender	Guardabarros trasero	Paralama traseiro	Achterspatbord
26	Support de garde-boue arrière	Rear Fender Bracket	Soporte del guardabarros trasero	Suporte do paralama traseiro	Suporte do paralama traseiro
27	Amortisseur	Shock Absorber	Amortiguador	Amortecedor	Schokdemper
28	Feux arrière + clignotants	Rear lights + turn signals	Luces traseras + intermitentes	Luzes traseiras + piscas	Achterlichten + richtingaanwijzers
29	Réflecteur arrière	Rear Reflector	Reflector trasero	Refletor traseiro	Achterreflector
30	Selle	Saddle	Sillín	Selim	Zadel
31	Cadre	Frame	Cuadro	Quadro	Frame

Liste des accessoires / List of accessories / Lista de accesorios / Lista de acessórios / Lijst van accessoires

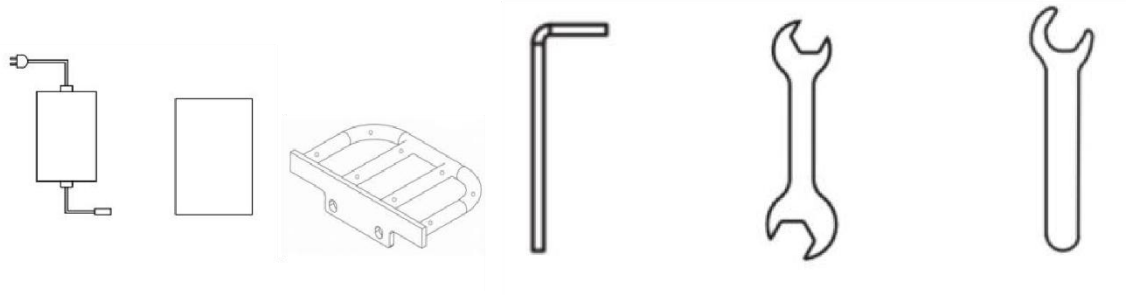

Charger *1 | Instruction *1 | Footrests x2 Pcs | Allen key | External hex wrench | Open wrench

FR	EN	ES	PT	NL
Chargeur 1	Charger 1	Cargador 1	Carregador 1	Oplader 1
Manuel d'instructions 1	Instruction 1	Manual de instrucciones 1	Manual de instruções 1	Handleiding 1
Repose pied x2 pièces	Footrests x2 Pcs	Reposapiés x2 piezas	Apoios para os pés x2 peças	Voetsteunen x2 stuks
Clé Allen	Allen key	llave Allen	chave Allen	inbussleutel
Clé hexagonale externe	External hex wrench	llave hexagonal externa	chave hexagonal externa	buitenste zeskantsleutel
Clé plate	Open wrench	llave abierta	chave de boca aberta	steeksleutel

FR :
Remarque : Les spécifications du produit peuvent être modifiées sans préavis en raison d'améliorations continues et le produit réel peut légèrement différer des illustrations.
EN :
Note: Product specifications are subject to change without notice due to continuous improvement and actual product may differ slightly from illustrations.
ES :
Nota : Las especificaciones del producto pueden cambiar sin previo aviso debido a mejoras continuas y el producto real puede diferir ligeramente de las ilustraciones.
PT :
Nota : As especificações do produto podem ser alteradas sem aviso prévio devido a melhorias contínuas e o produto real pode diferir ligeiramente das ilustrações.
NL :
Opmerking: Productspecificaties kunnen zonder voorafgaande kennisgeving worden gewijzigd vanwege voortdurende verbeteringen en het werkelijke product kan enigszins afwijken van de illustraties.

Affichage du tableau de bord / Dashboard Display / Pantalla del tablero / Ecrã do painel / Dashboardweergave

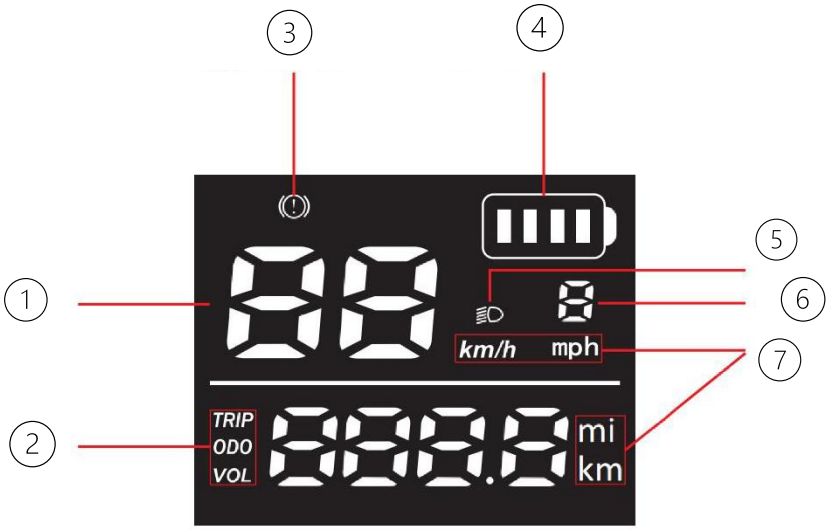

	FR	EN	ES	PT	NL
1	Affichage de la vitesse	Speed Display	Pantalla de velocidad	Ecrã de velocidade	Snelheidsweergave
2	**TRIP :** distance du trajet **ODO :** kilométrage total **VOL :** tension numérique Appui court une fois pour changer l'affichage TRIP / ODO / VOL.	**TRIP :** Trip Mileage **ODO :** Total Mileage **VOL :** Digital Voltage Short press once to switch TRIP/ ODO / VOL display.	**TRIP :** distancia del viaje **ODO :** kilometraje total **VOL :** voltaje digital Pulsación corta una vez para cambiar la visualización TRIP / ODO / VOL.	**TRIP :** distância da viagem **ODO :** quilometragem total **VOL :** voltagem digital Pressão curta uma vez para alternar a exibição TRIP / ODO / VOL.	**TRIP :** ritafstand **ODO :** totale kilometerstand **VOL :** digitale spanning Kort één keer indrukken om de weergave TRIP / ODO / VOL te wisselen.
3	**Icône de frein** S'allume lorsque le levier de frein gauche ou droit est actionné.	**Brake icon** Lights up when squeezing left or right brake lever.	**Icono de freno** Se enciende al accionar la palanca de freno izquierda o derecha.	**Ícone de travão** Acende-se ao acionar a manete de travão esquerda ou direita.	**Rem-icoon** Gaat branden wanneer de linker- of rechterremhendel wordt ingedrukt.
4	**Indicateur de batterie** La dernière barre de batterie clignote lorsque la batterie est faible. Le véhicule peut encore parcourir une courte distance, mais il est recommandé de le recharger immédiatement.	**Battery Indicator** The last battery bar flashes for low battery. The vehicle can still travel a short distance, but charging is recommended immediately.	**Indicador de batería** La última barra de batería parpadea cuando la batería está baja. El vehículo aún puede recorrer una corta distancia, pero se recomienda cargarlo inmediatamente.	**Indicador de bateria** A última barra da bateria pisca quando a bateria está fraca. O veículo ainda pode percorrer uma curta distância, mas recomenda-se carregá-lo imediatamente.	**Batterij-indicator** De laatste batterijbalk knippert wanneer de batterij bijna leeg is. Het voertuig kan nog een korte afstand rijden, maar opladen wordt direct aanbevolen.

5	**Icône de phare** Appui long pour allumer/éteindre le phare.	**Headlight Icon** Long press to turn headlight on/off	**Icono de faro** Pulsación larga para encender/apagar el faro.	**Ícone do farol** Pressão longa para ligar/desligar o farol.	**Koplamp-icoon** Lang indrukken om de koplamp in/uit te schakelen.
6	**Affichage des vitesses** Appui court sur M pour changer de vitesse.	**Gear Display** Short press M to switch speed gear.	**Indicador de marchas** Pulsación corta de M para cambiar de marcha.	**Indicação de velocidade (marcha)** Pressão curta em M para mudar de marcha.	**Versnellingsweergave** Kort op M drukken om van versnelling te wisselen.
7	**Affichage km/mi** Appui court deux fois consécutives pour basculer entre km/mi.	**km/mi Display** Short press twice consecutively to switch between km/mi.	**Pantalla km/mi** Pulsación corta dos veces consecutivas para cambiar entre km/mi.	**Ecrã km/mi** Pressão curta duas vezes consecutivas para alternar entre km/mi.	**km/mi-weergave** Twee keer kort achter elkaar indrukken om te wisselen tussen km/mi.

km/h / mph	**FR :** Unité de vitesse (kilomètres par heure / miles par heure) **EN :** Speed unit (Kilometers per hour / Miles per hour) **ES:** Unidad de velocidad (kilómetros por hora / millas por hora) **PT :** Unidade de velocidade (quilómetros por hora / milhas por hora) **NL :** Snelheidseenheid (kilometers per uur / mijlen per uur)
TRIP	**FR :** Distance du trajet (distance d'un seul parcours) **EN :** Trip mileage (single journey distance) **ES :** Kilometraje del viaje (distancia de un solo trayecto) **PT :** Quilometragem da viagem (distância de uma única viagem) **NL :** Ritafstand (afstand van één rit)
ODO	**FR :** Kilométrage total accumulé **EN :** Total accumulated mileage **ES:** Kilometraje total acumulado **PT :** Quilometragem total acumulada **NL :** Totale afgelegde afstand
mi / km	**FR :** Unité de distance (miles / kilomètres) **EN :** Mileage unit (Miles / Kilometers) **ES :** Unidad de distancia (millas / kilómetros) **PT :** Unidade de distância (milhas / quilómetros) **NL :** Afstandseenheid (mijlen / kilometers)
VOL	**FR :** Indicateur de tension de la batterie **EN :** Battery voltage indicator **ES :** Indicador de voltaje de la batería **PT :** Indicador de tensão da bateria **NL :** Batterijspanningsindicator

Commandes du guidon / Handlebar Controls / Controles del manillar / Controles do guiador / Stuurbediening

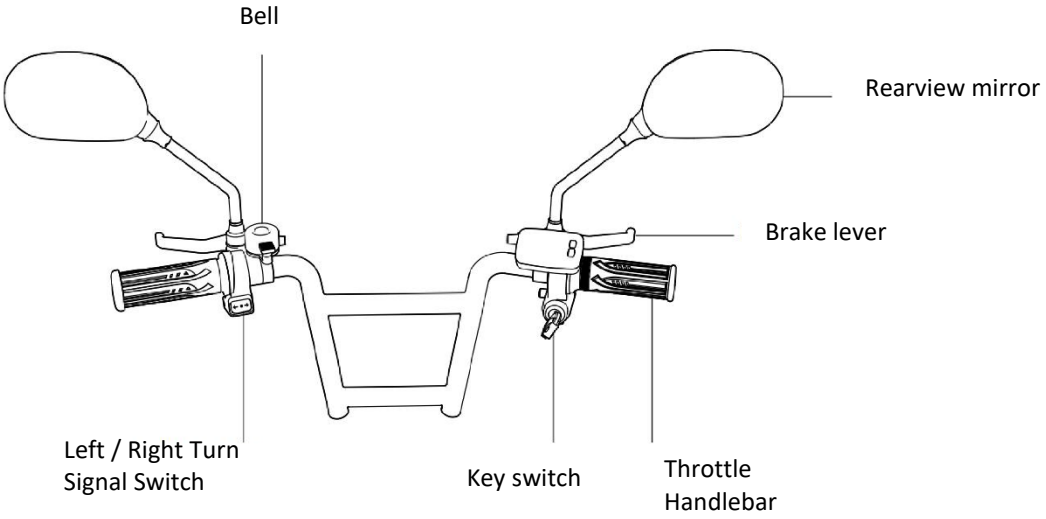

FR	EN	ES	PT	NL
Sonnette	Bell	Timbre	Campainha	Bel
Commutateur de clignotant gauche / droite	Left / Right Turn Signal Switch	Interruptor de intermitentes izquierdo / derecho	Interruptor de pisca esquerdo / direito	Linker / rechter richtingaanwijzerschakelaar
Interrupteur à clé	Key switch	Interruptor de llave	Interruptor de chave	Sleutelschakelaar
Poignée d'accélérateur	Throttle handlebar	Acelerador del manillar	Punho do acelerador	Gashendel op het stuur
Levier de frein	Brake lever	Maneta de freno	Manete de travão	Remhendel
Rétroviseur	Rearview mirror	Espejo retrovisor	Espelho retrovisor	Achteruitkijkspiegel

Démarrage et arrêt de base / Basic Start & Shutdown Operation / Operación básica de encendido y apagado / Operação básica de ligar e desligar / Basis start- en uitschakelbediening

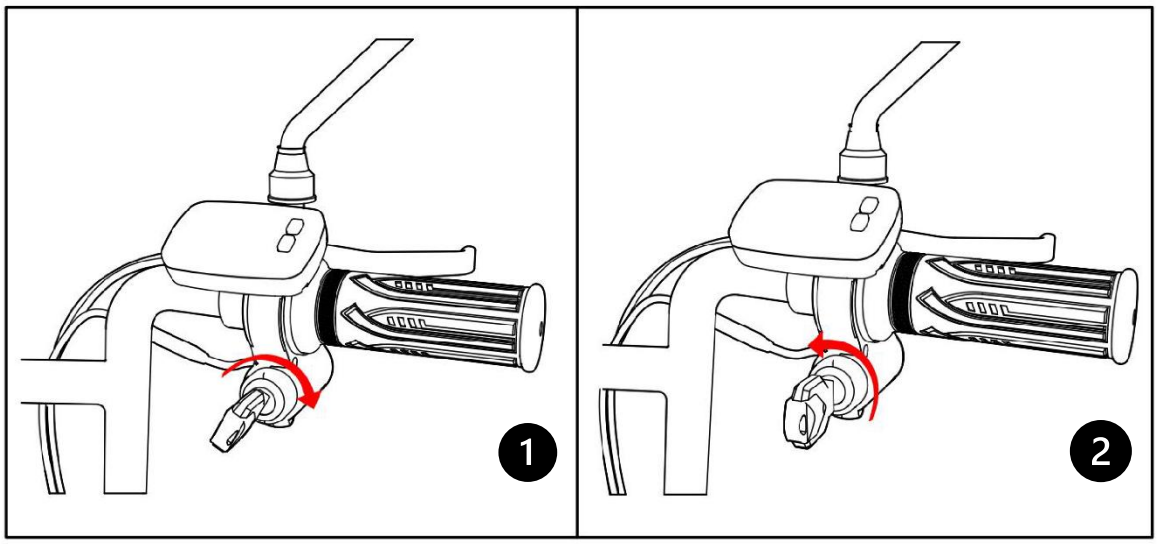

FR : 1) Mise sous tension
Insérez la clé, puis tournez-la dans le sens des aiguilles d'une montre pour mettre le véhicule sous tension.
EN : 1) Power On
Insert the key, then turn it clockwise to power on the vehicle.
ES : 1) Encendido
Inserte la llave y gírela en el sentido de las agujas del reloj para encender el vehículo.
PT : 1) Ligar
Insira a chave e rode-a no sentido dos ponteiros do relógio para ligar o veículo.
NL : 1) Inschakelen
Steek de sleutel in het contact en draai deze met de klok mee om het voertuig in te schakelen.

FR : 2) Mise hors tension
Après avoir stationné, tournez la clé dans le sens inverse des aiguilles d'une montre pour éteindre complètement l'alimentation du véhicule.
EN : 2) Power Off
After parking, turn the key counterclockwise to completely shut down the vehicle power.
ES : 2) Apagado
Después de estacionar, gire la llave en sentido contrario a las agujas del reloj para apagar completamente el sistema del vehículo.
PT : 2) Desligar
Após estacionar, rode a chave no sentido contrário ao dos ponteiros do relógio para desligar completamente a energia do veículo.
NL : 2) Uitschakelen
Na het parkeren draait u de sleutel tegen de klok in om de voeding van het voertuig volledig uit te schakelen.

Fonctionnement des clignotants / Turn Signal Light Operation / Funcionamiento de las luces intermitentes / Funcionamento das luzes de pisca / Bediening van de richtingaanwijzers

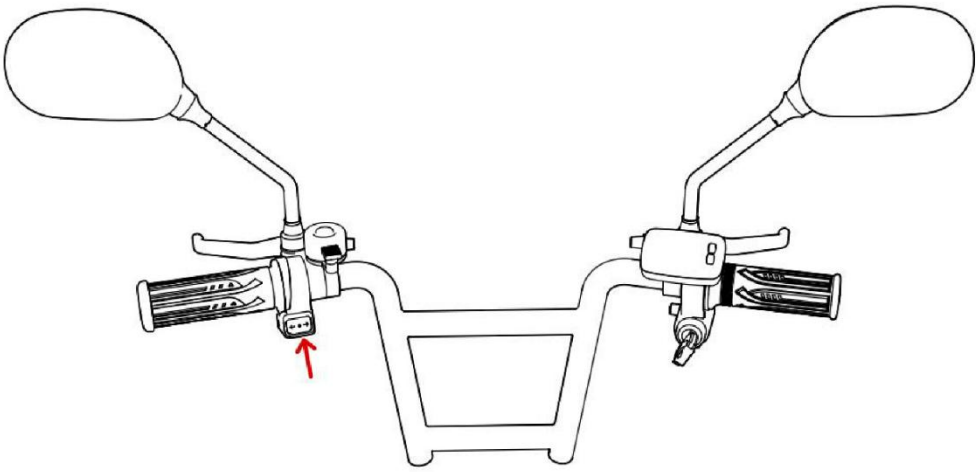

FR : Appuyez sur le commutateur de clignotant dans le sens de la flèche pour activer le clignotant gauche / droit.
Remettez le commutateur en position neutre « O » pour éteindre les clignotants.

EN : Press the turn signal rocker in the direction of the arrow to turn on the left / right turn indicator.
Return the switch to the “O” neutral position to turn off the turn signal lights.

ES : Presione el interruptor de intermitentes en la dirección de la flecha para activar el indicador de giro izquierdo / derecho.
Vuelva el interruptor a la posición neutra “O” para apagar las luces intermitentes.

PT : Prima o interruptor de pisca na direção da seta para ativar o indicador de mudança de direção esquerdo / direito.
Volte a colocar o interruptor na posição neutra “O” para desligar as luzes de pisca.

NL : Druk de richtingaanwijzerschakelaar in de richting van de pijl om de linker / rechter richtingaanwijzer in te schakelen.
Zet de schakelaar terug in de neutrale “O”-stand om de richtingaanwijzers uit te schakelen.

Utilisation du bouton multifonction / Multi-Function Button Operation / Uso del botón multifunción / Operação do botão multifunção / Bediening van de multifunctionele knop

FR	1)Insérer la clé et la tourner pour mettre en marche / arrêter l'appareil. 2) Utilisation du bouton fonction • Appui court : changer les fonctions d'affichage du tableau de bord • Double appui court : basculer les unités de vitesse et de distance entre kilomètres (KM) et miles (M) • Appui long : allumer / éteindre le phare avant 3) Bouton M (vitesse) • Appui court : changer les rapports de vitesse
EN	1)Insert the key and turn to complete power on / power off. 2) Function Button Operation • Short press once : Switch dashboard display functions • Double short press : Toggle speed & mileage unit between Kilometer (KM) and Mile (M) • Long press : Turn front headlight ON / OFF 3) M Gear Button • Short press : Switch riding speed gears
ES	1) Inserte la llave y gírela para encender / apagar el dispositivo. 2) Uso del botón de función • Pulsación corta: cambiar las funciones de la pantalla del tablero • Doble pulsación corta: cambiar las unidades de velocidad y distancia entre kilómetros (KM) y millas (M) • Pulsación larga: encender / apagar el faro delantero 3) Botón M (velocidad) • Pulsación corta: cambiar las marchas de velocidad
PT	1) Insira a chave e gire para ligar / desligar o aparelho. 2) Utilização do botão de função • Pressão curta: alternar as funções do painel de instrumentos • Dupla pressão curta: alternar as unidades de velocidade e distância entre quilómetros (KM) e milhas (M) • Pressão long igar / desligar o farol dianteiro 3) Botão M (velocidade) • Pressão curta: mudar as marchas de velocidade
NL	1) Steek de sleutel in en draai deze om het apparaat in / uit te schakelen. 2) Functieknop gebruik • Korte druk: wisselen van dashboardweergavefuncties • Dubbele korte druk: wisselen van snelheid- en afstandseenheden tussen kilometer (KM) en mijl (M) • Lange druk: voorlicht in-/uitschakelen 3) M-knop (snelheid) • Korte druk: schakelen tussen rij-snelheidsstanden

Rappel de protection contre la batterie faible / Low Battery Protection Reminder / Recordatorio de protección contra batería baja / Lembrete de proteção contra bateria fraca / Herinnering voor lage batterijbescherming

FR : Lorsque le système détecte une sous-tension de la batterie :

- La dernière barre de niveau de batterie sur le tableau de bord clignotera
- Le véhicule peut encore parcourir une courte distance restante
- Conseil important : veuillez charger la batterie immédiatement afin d'éviter une décharge profonde et une réduction de sa durée de vie

EN : When the system detects battery undervoltage :

- The last battery power bar on the dashboard will keep flashing
- The vehicle can still run for a short remaining distance
- Important advice : Please charge the battery immediately to avoid deep battery damage and lifespan reduction.

ES : Cuando el sistema detecta bajo voltaje de la batería:

- La última barra de batería en el tablero parpadeará
- El vehículo aún puede recorrer una corta distancia restante
- Consejo importante: cargue la batería inmediatamente para evitar daños por descarga profunda y reducción de su vida útil

PT : Quando o sistema deteta subtensão da bateria:

- A última barra de bateria no painel ficará a piscar
- O veículo ainda pode percorrer uma curta distância restante
- Conselho importante: carregue a bateria imediatamente para evitar descarga profunda e redução da vida útil

NL : Wanneer het systeem een lage accuspanning detecteert:

- De laatste batterijbalk op het dashboard knippert
- Het voertuig kan nog een korte resterende afstand rijden
- Belangrijk advies: laad de batterij onmiddellijk op om diepe ontlading en vermindering van de levensduur te voorkomen

Système de réglage avancé des paramètres / Advanced Parameter Setting System / Sistema de configuración avanzada de parámetros / Sistema de configuração avançada de parâmetros / Systeem voor geavanceerde parameterinstellingen

FR

Entrer dans le menu des paramètres

Appuyez simultanément sur le bouton de fonction + le bouton M pour accéder à l'interface de réglage des paramètres.

- Zone de vitesse en temps réel : affiche le numéro du paramètre actuel
- Zone d'affichage du kilométrage : affiche la valeur réglable du paramètre actuel

Réglage des paramètres

- Appui court sur le bouton de fonction : passer d'un paramètre à un autre
- Appui court sur le bouton M : augmenter / diminuer la valeur du paramètre actuel
- Toutes les modifications sont enregistrées automatiquement en temps réel. Les réglages restent effectifs même en cas de coupure soudaine de l'alimentation.

Quitter le menu des paramètres

Appuyez de nouveau simultanément sur le bouton de fonction le bouton M our quitter et revenir à l'interface de conduite normale.

EN

Enter Setting Menu

Press the Function Button + M Button at the same time to enter parameter setting interface.

- Real-time speed area : Shows current parameter serial number
- Mileage display area : Shows current parameter adjustable value

Parameter Adjustment

- Short press Function Butto : Switch between different parameter items
- Short press M Butto : Increase / decrease current parameter value
- All changes will be saved automatically in real time. Settings remain effective even after sudden power cut.

Exit Setting Menu

Press Function Button + M Button again simultaneously to exit and return to normal riding interface.

ESP

Entrar en el menú de configuración

Presione simultáneamente el botón de función + el botón M para acceder a la interfaz de configuración de parámetros.

- Área de velocidad en tiempo real: muestra el número de parámetro actual
- Área de visualización de kilometraje: muestra el valor ajustable del parámetro actual

Ajuste de parámetros

- Pulsación corta del botón de función : cambiar entre diferentes parámetros
- Pulsación corta del botón M : aumentar / disminuir el valor del parámetro actual
- Todos los cambios se guardan automáticamente en tiempo real. Los ajustes permanecen activos incluso en caso de corte repentino de energía.

Salir del menú de configuración

Presione nuevamente simultáneamente el botón de función el botón M ra salir y volver a la interfaz de conducción normal.

PT	**<u>Entrar no menu de configuração</u>** Pressione simultaneamente o botão de função + o botão M para aceder à interface de configuração de parâmetros. • Área de velocidade em tempo real: mostra o número do parâmetro atual • Área de quilometragem: mostra o valor ajustável do parâmetro atual **<u>Ajuste de parâmetros</u>** • Pressão curta no botão de função : alternar entre diferentes parâmetros • Pressão curta no botão M : aumentar / diminuir o valor do parâmetro atual • Todas as alterações são guardadas automaticamente em tempo real. As definições permanecem ativas mesmo em caso de corte súbito de energia. **<u>Sair do menu de configuração</u>** Pressione novamente simultaneamente o botão de função o botão M para sair e voltar à interface normal de condução.
NL	**<u>Instellingenmenu openen</u>** Druk tegelijkertijd op de functietoets + de M-knop om de parameterinstellingen te openen. • Realtime snelheidsweergave: toont het huidige parameternummer • Kilometerstandweergave: toont de instelbare waarde van de huidige parameter **<u>Parameterinstellingen</u>** • Korte druk op de functietoets : wisselen tussen verschillende parameters • Korte druk op de M-knop : verhogen / verlagen van de huidige parameterwaarde • Alle wijzigingen worden automatisch in realtime opgeslagen. Instellingen blijven behouden, zelfs bij een plotselinge stroomonderbreking. **<u>Instellingenmenu verlaten</u>** Druk opnieuw tegelijkertijd op de functietoets de M-knop om af te sluiten en terug te keren naar de normale rijinterface.

FR	**<u>Liste des paramètres</u>** 1) P0 - Réglage de la luminosité de l'écran • 3 niveaux de luminosité : 0 / 1 / 2 • Plus la valeur est élevée, plus la luminosité est forte • Réglage par défaut : 2
EN	**<u>Parameter List</u>** 1) P0- Screen Brightness Adjustment • Total 3 brightness levels : 0 / 1 / 2 • Larger number = Higher screen brightness • Factory default setting : 2
ES	**<u>Lista de parámetros</u>** 1) P0 - Ajuste del brillo de la pantalla • 3 niveles de brillo: 0 / 1 / 2 • Cuanto mayor sea el número, mayor será el brillo • Ajuste predeterminado: 2
PT	**<u>Lista de parâmetros</u>** 1) P0 - Ajuste do brilho do ecrã • 3 níveis de brilho: 0 / 1 / 2 • Quanto maior o número, maior o brilho • Definição de fábrica: 2
NL	**<u>Parameterlijst</u>** 1) P0 - Aanpassing van de schermhelderheid • 3 helderheidsniveaus: 0 / 1 / 2 • Hoe hoger het getal, hoe hoger de helderheid • Standaardinstelling: 2

Instructions d'installation / Installation instructions / Instrucciones de instalación / Instruções de instalação / Installatie-instructies

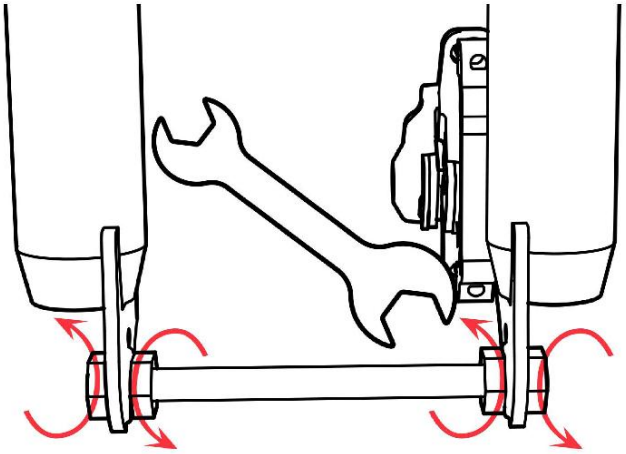

FR : Retirer la tige de protection de la fourche avant
Après le déballage, utilisez une clé hexagonale externe de 17 mm pour desserrer les écrous des deux côtés des pattes de la fourche avant dans le sens inverse des aiguilles d'une montre, puis retirez la tige de protection de la fourche avant.

EN : Remove the front fork protection rod
After unpacking, use a 17 mm external hex wrench to loosen the nuts on both sides of the front fork dropouts counterclockwise, then remove the front fork protection rod.

ES : Retirar la varilla de protección de la horquilla delantera
Después de desembalar, utilice una llave hexagonal externa de 17 mm para aflojar las tuercas en ambos lados de las punteras de la horquilla delantera en sentido antihorario, luego retire la varilla de protección de la horquilla delantera.

PT : Remover a haste de proteção do garfo dianteiro
Após desembalar, utilize uma chave hexagonal externa de 17 mm para afrouxar as porcas em ambos os lados das extremidades do garfo dianteiro no sentido anti-horário e, em seguida, remova a haste de proteção do garfo dianteiro.

NL : Verwijder de beschermstang van de voorvork
Gebruik na het uitpakken een 17 mm zeskantsleutel om de moeren aan beide zijden van de voorvorkuiteinden linksom los te draaien en verwijder vervolgens de beschermstang van de voorvork.

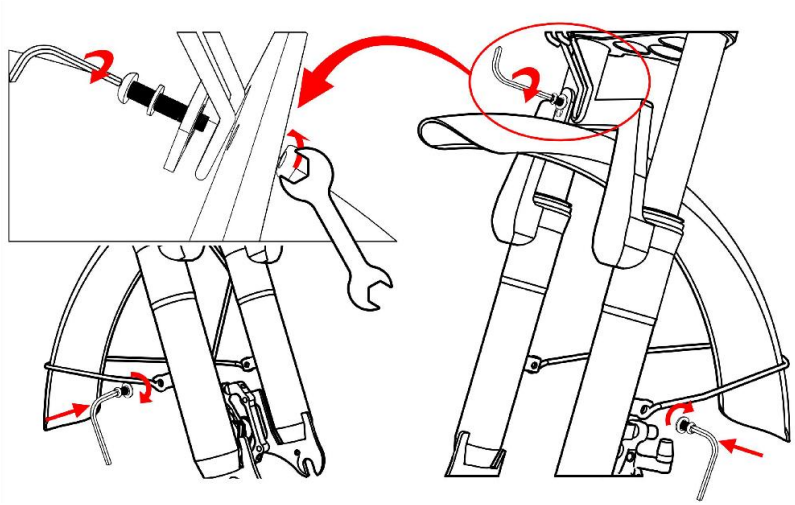

FR	**Monter le garde-boue avant et le phare** 1. Préparez le phare et le garde-boue avant ; 2. Insérez les composants dans cet ordre : vis → rondelle → patte de garde-boue → support de phare dans les trous du support de câble de la fourche avant ; 3. Vissez l'écrou ; 4. Maintenez la vis avec une clé Allen M5 (dans le sens antihoraire) et serrez l'écrou dans le sens horaire avec une clé hexagonale externe M10 jusqu'au blocage ; 5. Alignez les supports du garde-boue avec la fourche avant, puis installez les rondelles et les vis ; 6. Serrez les vis des deux côtés dans le sens horaire avec une clé Allen M5.
EN	**Assemble the front fender and headlight** 1. Prepare the headlight and front fender; 2. Insert the components in this order: screw → washer → fender lug → headlight bracket into the front fork cable holder holes; 3. Screw on the nut; 4. Hold the screw with an M5 Allen wrench (counterclockwise) and tighten the nut clockwise with an M10 external hex wrench until secure; 5. Align the fender supports with the front fork, then fit washers and screws; 6. Tighten both side screws clockwise with an M5 Allen wrench.
ES	**Montar el guardabarros delantero y el faro** 1. Prepare el faro y el guardabarros delantero; 2. Inserte los componentes en este orden: tornillo → arandela → soporte del guardabarros → soporte del faro en los orificios del soporte de cable de la horquilla delantera; 3. Enrosque la tuerca; 4. Sostenga el tornillo con una llave Allen M5 (en sentido antihorario) y apriete la tuerca en sentido horario con una llave hexagonal externa M10 hasta que quede firme ; 5. Alinee los soportes del guardabarros con la horquilla delantera, luego coloque las arandelas y los tornillos; 6. Apriete los tornillos de ambos lados en sentido horario con una llave Allen M5.
PT	**Montar o para-lama dianteiro e o farol** 1. Prepare o farol e o para-lama dianteiro; 2. Insira os componentes nesta ordem: parafuso → arruela → suporte do para-lama → suporte do farol nos furos do suporte de cabo do garfo dianteiro; 3. Aperte a porca; 4. Segure o parafuso com uma chave Allen M5 (no sentido anti-horário) e aperte a porca no sentido horário com uma chave hexagonal externa M10 até ficar firme ; 5. Alinhe os suportes do para-lama com o garfo dianteiro e coloque as arruelas e os parafusos; 6. Aperte os parafusos de ambos os lados no sentido horário com uma chave Allen M5.
NL	**Monteer het voorspatbord en de koplamp** 1. Bereid de koplamp en het voorspatbord voor; 2. Plaats de onderdelen in deze volgorde: bout → ring → spatbordbeugel → koplampbeugel in de gaten van de kabelhouder van de voorvork; 3. Draai de moer erop; 4. Houd de bout vast met een M5 inbussleutel (tegen de klok in) en draai de moer met de klok mee vast met een M10 zeskantsleutel tot deze goed vastzit; 5. Lijn de spatbordsteunen uit met de voorvork en plaats de ringen en bouten; 6. Draai de bouten aan beide zijden met de klok mee vast met een M5 inbussleutel.

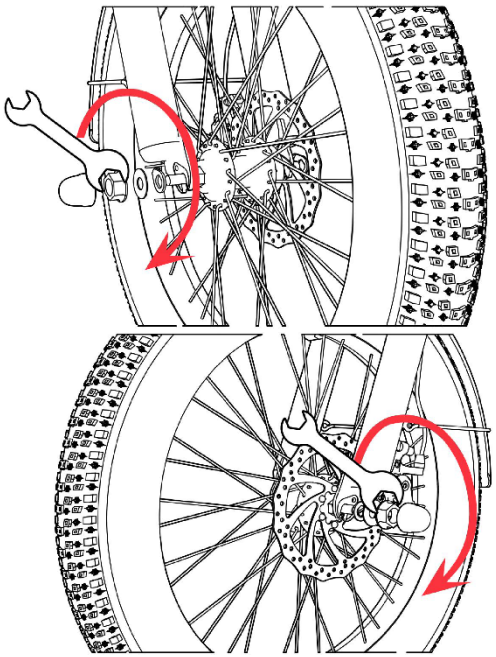

FR : Installer la roue avant

1. Alignez le disque de frein avec l'espace entre les plaquettes de frein.
2. Insérez la roue avant et alignez l'axe de la roue avec le centre des pattes de la fourche avant.
3. Installez les crochets de sécurité, les rondelles et les écrous des deux côtés de l'axe de la roue dans l'ordre.
4. Utilisez une clé hexagonale externe de 15 mm pour serrer les écrous dans le sens horaire.
5. Enfin, placez les capuchons en caoutchouc sur les deux extrémités dans l'ordre.

Remarque : Les crochets de sécurité doivent être insérés dans les trous ronds des pattes de la fourche avant.

EN : Install the front wheel

1. Align the brake disc rotor with the gap between the brake pads.
2. Insert the front wheel and align the wheel axle with the center of the front fork dropouts.
3. Install the safety hooks, washers, and nuts on both sides of the wheel axle in sequence.
4. Use a 15 mm external hex wrench to tighten the nuts clockwise.
5. Finally, install the rubber caps on both ends in sequence.

Note : The safety hooks must be inserted into the round holes on the front fork dropouts.

ES : Instalar la rueda delantera

1. Alinee el disco de freno con el espacio entre las pastillas de freno.
2. Inserte la rueda delantera y alinee el eje de la rueda con el centro de las punteras de la horquilla delantera.
3. Instale los ganchos de seguridad, las arandelas y las tuercas en ambos lados del eje de la rueda en orden.
4. Utilice una llave hexagonal externa de 15 mm para apretar las tuercas en sentido horario.
5. Finalmente, coloque las tapas de goma en ambos extremos en orden.

Nota : Los ganchos de seguridad deben insertarse en los orificios redondos de las punteras de la horquilla delantera.

PT : Instalar a roda dianteira

1. Alinhe o disco de freio com o espaço entre as pastilhas de freio.
2. Insira a roda dianteira e alinhe o eixo da roda com o centro das extremidades do garfo dianteiro.
3. Instale os ganchos de segurança, as arruelas e as porcas em ambos os lados do eixo da roda na ordem.
4. Utilize uma chave hexagonal externa de 15 mm para apertar as porcas no sentido horário.
5. Por fim, coloque as tampas de borracha em ambas as extremidades na ordem.

Nota : Os ganchos de segurança devem ser inseridos nos furos redondos das extremidades do garfo dianteiro.

NL : Installeer het voorwiel

1. Lijn de remschijf uit met de opening tussen de remblokken.
2. Plaats het voorwiel en lijn de wielas uit met het midden van de voorvorkuiteinden.
3. Monteer de veiligheidshaken, ringen en moeren aan beide zijden van de wielas in de juiste volgorde.
4. Gebruik een 15 mm zeskantsleutel om de moeren met de klok mee vast te draaien.
5. Plaats tenslotte de rubberen doppen aan beide uiteinden in de juiste volgorde.

Opmerking: De veiligheidshaken moeten in de ronde gaten van de voorvorkuiteinden worden geplaatst.

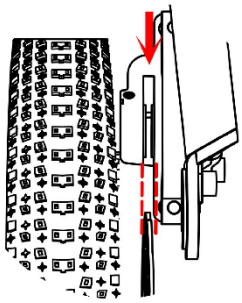
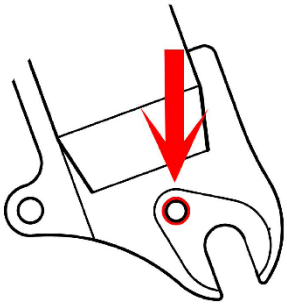
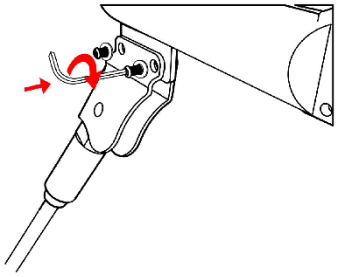

FR : Installer la béquille
Insérez la béquille dans le support de montage sur la fourche arrière gauche.
Alignez les trous, insérez les vis et les rondelles, puis serrez les deux vis dans le sens horaire avec une clé hexagonale M5.

EN : Install the kickstand
Insert the kickstand into the mounting bracket on the left rear fork.
Align the holes, insert screws and washers, then tighten the two screws clockwise with an M5 hex wrench

ES : Instalar la pata de cabra
Inserte la pata de cabra en el soporte de montaje en la horquilla trasera izquierda.
Alinee los orificios, inserte los tornillos y las arandelas, luego apriete los dos tornillos en sentido horario con una llave hexagonal M5.

PT : Instalar o descanso lateral
Insira o descanso lateral no suporte de montagem no garfo traseiro esquerdo.
Alinhe os furos, insira os parafusos e as arruelas e, em seguida, aperte os dois parafusos no sentido horário com uma chave hexagonal M5.

NL : Monteer de standaard
Plaats de standaard in de montagebeugel op de linker achtervork.
Lijn de gaten uit, plaats de bouten en ringen en draai vervolgens de twee bouten met de klok mee vast met een M5 inbussleutel.

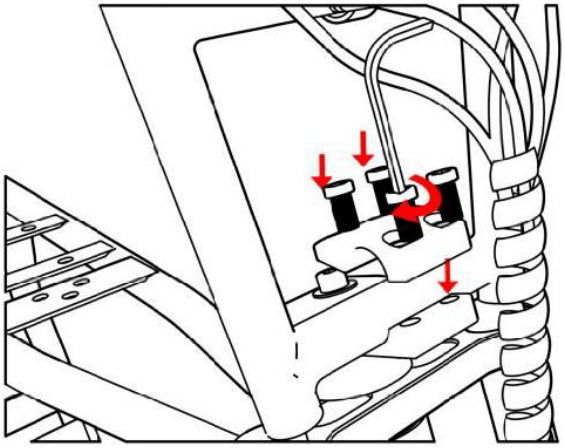

FR	**Monter le guidon** Placez le guidon dans le collier de potence. Alignez les colliers supérieur et inférieur, puis vissez les quatre vis dans le sens horaire avec une clé hexagonale M6. Ajustez le guidon au centre et à un angle de conduite confortable, puis serrez complètement les quatre vis.
EN	**Assemble the handlebar** Place the handlebar into the stem clamp. Align the upper and lower clamps, then screw in the four screws clockwise with an M6 hex wrench Adjust the handlebar to the center and a comfortable riding angle, then fully tighten the four screws.
ES	**Montar el manillar** Coloque el manillar en la abrazadera de la potencia. Alinee las abrazaderas superior e inferior y luego enrosque los cuatro tornillos en sentido horario con una llave hexagonal M6. Ajuste el manillar al centro y a un ángulo de conducción cómodo, luego apriete completamente los cuatro tornillos.
PT	**Montar o guidão** Coloque o guidão na abraçadeira da mesa. Alinhe as abraçadeiras superior e inferior e, em seguida, aperte os quatro parafusos no sentido horário com uma chave hexagonal M6. Ajuste o guidão ao centro e a um ângulo de condução confortável e, depois, aperte totalmente os quatro parafusos.
NL	**Monteer het stuur** Plaats het stuur in de stuurpenklem. Lijn de boven- en onderklem uit en draai vervolgens de vier bouten met de klok mee vast met een M6 inbussleutel. Stel het stuur af in het midden en in een comfortabele rijhoek en draai daarna alle vier de bouten volledig vast.

FR : Après avoir terminé les étapes ci-dessus, poussez le véhicule pour vérifier que les roues tournent sans bruit anormal. Actionnez plusieurs fois les leviers de frein pour confirmer que les freins avant et arrière fonctionnent correctement. Contactez le service client en cas de problème.
EN : After completing the steps above, push the vehicle to check that the wheels rotate without any abnormal noise. Operate the brake levers several times to confirm that the front and rear brakes are working properly. Contact customer service in case of any issue.
ES : Después de completar los pasos anteriores, empuje el vehículo para comprobar que las ruedas giran sin ruidos anormales. Accione varias veces las palancas de freno para confirmar que los frenos delantero y trasero funcionan correctamente. Contacte con el servicio de atención al cliente en caso de cualquier problema.
PT : Após concluir as etapas acima, empurre o veículo para verificar se as rodas giram sem ruídos anormais. Acione várias vezes as alavancas de travão para confirmar que os travões dianteiro e traseiro funcionam corretamente. Contacte o serviço de apoio ao cliente em caso de qualquer problema.
NL : Na het voltooien van de bovenstaande stappen, duw het voertuig om te controleren of de wielen zonder abnormaal geluid draaien. Bedien de remhendels meerdere keren om te bevestigen dat de voor- en achterremmen correct werken. Neem contact op met de klantenservice bij problemen.

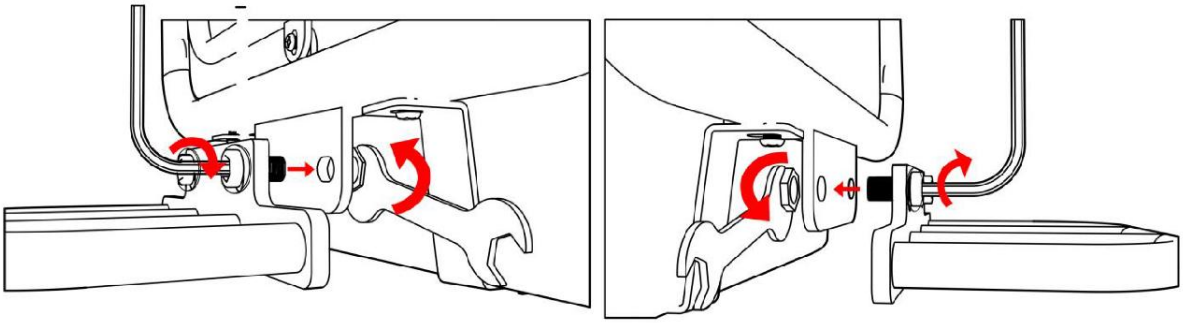

FR : Installer les repose-pieds
Alignez les pédales avec les trous de fixation sur le cadre. Insérez deux vis, des rondelles et des écrous.
Desserrez les écrous dans le sens antihoraire avec une clé hexagonale externe de 13 mm, serrez les vis dans le sens horaire avec une clé hexagonale M6, puis installez l'autre pédale en utilisant la même méthode.
EN : Install the footrests.
Align the pedals with the mounting holes on the frame. Insert two screws, washers, and nuts.
Loosen the nuts counterclockwise with a 13mm external hex wrench, tighten the screws clockwise with an M6 hex wrench, then install the other pedal using the same method.
ES : Instalar los reposapiés.
Alinee los pedales con los orificios de montaje del cuadro. Inserte dos tornillos, arandelas y tuercas.
Afloje las tuercas en sentido antihorario con una llave hexagonal externa de 13 mm, apriete los tornillos en sentido horario con una llave hexagonal M6 y luego instale el otro pedal utilizando el mismo método.
PT : Instalar os apoios para os pés.
Alinhe os pedais com os furos de fixação no quadro. Insira dois parafusos, arruelas e porcas.
Afrouxe as porcas no sentido anti-horário com uma chave hexagonal externa de 13 mm, aperte os parafusos no sentido horário com uma chave hexagonal M6 e, em seguida, instale o outro pedal usando o mesmo método.
NL : Installeer de voetsteunen.
Lijn de pedalen uit met de montagegaten op het frame. Plaats twee bouten, ringen en moeren.
Draai de moeren los tegen de klok in met een 13 mm zeskantsleutel, draai de bouten vast met de klok mee met een M6 inbussleutel en monteer vervolgens het andere pedaal op dezelfde manier.

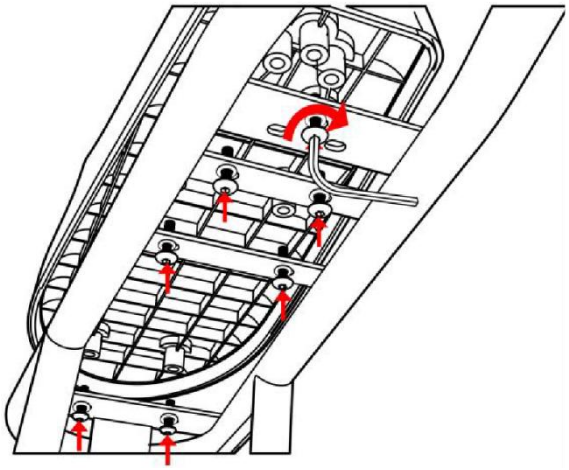

FR : Installer la selle
Placez la selle sur le cadre, alignez les trous de fixation inférieurs, insérez les vis et les rondelles, puis serrez les sept vis dans le sens horaire avec une clé hexagonale M5.
EN : Install the seat
Place the seat on the frame, align the bottom mounting holes, insert screws and washers, then tighten the seven screws clockwise with an M5 hex wrench.
ES : Instalar el asiento
Coloque el asiento en el cuadro, alinee los orificios de montaje inferiores, inserte los tornillos y las arandelas, y luego apriete los siete tornillos en sentido horario con una llave hexagonal M5.
PT : Instalar o assento
Coloque o assento no quadro, alinhe os furos de fixação inferiores, insira os parafusos e as arruelas e, em seguida, aperte os sete parafusos no sentido horário com uma chave hexagonal M5.
NL : Monteer het zadel
Plaats het zadel op het frame, lijn de onderste montagegaten uit, plaats de bouten en ringen en draai vervolgens de zeven bouten met de klok mee vast met een M5 inbussleutel.

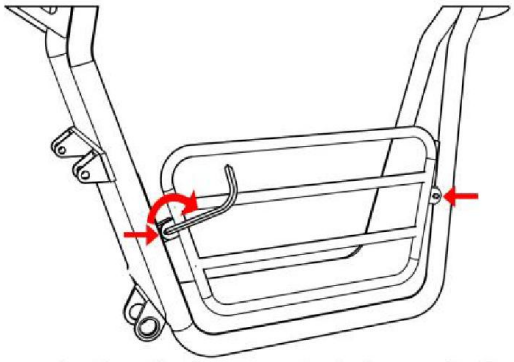

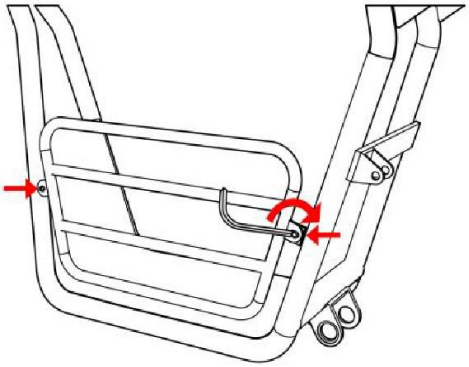

FR : Installer les filets de protection
Alignez les garde-corps avec les trous de fixation sur le cadre.
Serrez les deux vis de chaque côté dans le sens horaire avec une clé hexagonale M4.
Installez l'autre garde-corps en utilisant la même méthode.
EN : Install protective nets.
Align the guard rails with the mounting holes on the frame.
Tighten the two screws on each side clockwise with an M4 hex wrench
Install the other guard rail using the same method
ES : Instalar redes de protección.
Alinee las barandillas con los orificios de montaje del cuadro.
Apriete los dos tornillos de cada lado en sentido horario con una llave hexagonal M4.
Instale la otra barandilla utilizando el mismo método.
PT : Instalar redes de proteção.
Alinhe as grades de proteção com os furos de fixação no quadro.
Aperte os dois parafusos de cada lado no sentido horário com uma chave hexagonal M4.
Instale a outra grade de proteção usando o mesmo método.
NL : Beschermnetten installeren.
Lijn de beschermrails uit met de montagegaten op het frame.
Draai de twee bouten aan elke kant met de klok mee vast met een M4 inbussleutel.
Monteer de andere beschermrail op dezelfde manier.

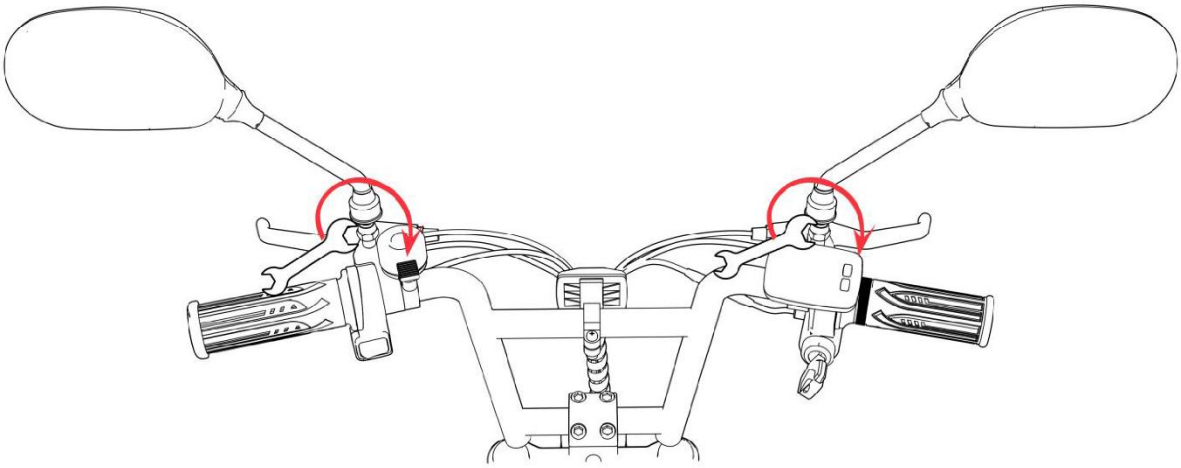

FR : Installer les rétroviseurs
Fixez les rétroviseurs gauche et droit aux leviers de frein correspondants.
Serrez l'écrou situé sous le capuchon en caoutchouc à la main dans le sens horaire afin de fixer le rétroviseur dans le trou fileté du levier de frein, puis serrez complètement l'écrou avec une clé hexagonale externe de 14 mm.
EN : Install the rearview mirrors
Attach the left and right rearview mirrors to the corresponding left and right brake levers.
Tighten the nut under the rubber cap by hand clockwise to fix the mirror to the threaded hole on the brake lever, then fully tighten the nut with a 14mm external hex wrench.
ES : Instalar los retrovisores
Fije los retrovisores izquierdo y derecho a las manetas de freno correspondientes.
Apriete la tuerca situada debajo del tapón de goma a mano en sentido horario para fijar el retrovisor en el orificio roscado de la maneta de freno, luego apriete completamente la tuerca con una llave hexagonal externa de 14 mm.
PT : Instalar os espelhos retrovisores
Fixe os espelhos retrovisores esquerdo e direito nas respectivas alavancas de freio.
Aperte a porca localizada sob a tampa de borracha à mão no sentido horário para fixar o espelho no furo roscado da alavanca de freio, depois aperte totalmente a porca com uma chave hexagonal externa de 14 mm.
NL : Monteer de achteruitkijkspiegels
Bevestig de linker- en rechterachteruitkijkspiegels aan de overeenkomstige linker- en rechterremhendels.
Draai de moer onder de rubberen dop met de hand met de klok mee vast om de spiegel in het schroefgat van de remhendel te bevestigen, en draai vervolgens de moer volledig vast met een 14 mm zeskantsleutel.

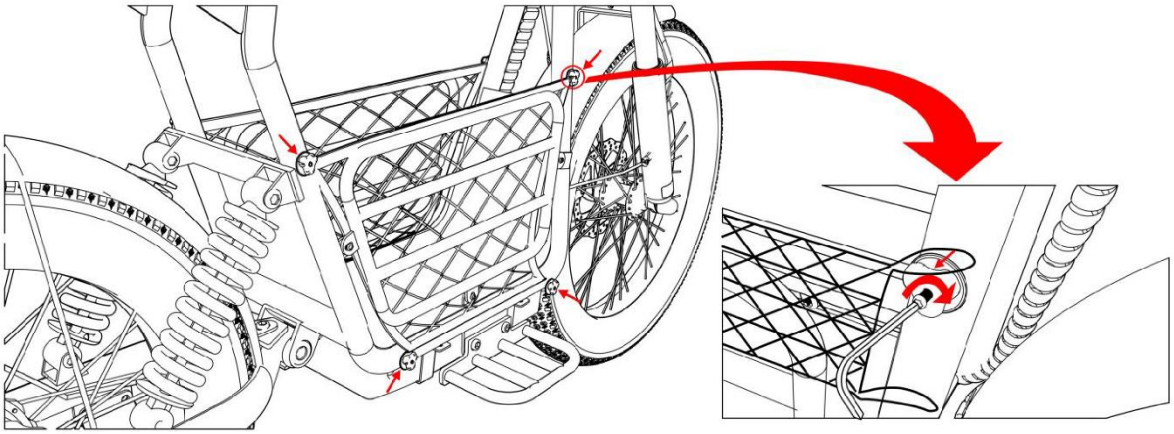

FR : Installer le filet de protection
Alignez les broches de fixation triangulaires du filet de protection avec les trous filetés du cadre.
Insérez les vis et serrez les broches de fixation dans le sens horaire avec une clé hexagonale M3.
Fixez les quatre broches de fixation des deux côtés du cadre.
Insérez les quatre cordes de suspension du filet de protection dans les espaces entre les pièces triangulaires et circulaires des broches de fixation pour terminer l'installation.

EN : Install the protective net
Align the triangular fixing pins of the protective net with the threaded holes on the frame.
Insert screws and tighten the fixing pins clockwise with an M3 hex wrench.
Secure all four fixing pins on both sides of the frame.
Insert the four hanging ropes of the protective net into the gaps between the triangular and circular pieces of the fixing pins to complete installation.

ES : Instalar la red de protección
Alinee los pasadores de fijación triangulares de la red de protección con los orificios roscados del cuadro.
Inserte los tornillos y apriete los pasadores de fijación en sentido horario con una llave hexagonal M3.
Asegure los cuatro pasadores de fijación en ambos lados del cuadro.
Inserte las cuatro cuerdas de suspensión de la red de protección en los espacios entre las piezas triangulares y circulares de los pasadores de fijación para completar la instalación.

PT : Instalar a rede de proteção
Alinhe os pinos de fixação triangulares da rede de proteção com os furos roscados do quadro.
Insira os parafusos e aperte os pinos de fixação no sentido horário com uma chave hexagonal M3.
Fixe todos os quatro pinos de fixação em ambos os lados do quadro.
Insira as quatro cordas de suspensão da rede de proteção nos espaços entre as peças triangulares e circulares dos pinos de fixação para concluir a instalação.

NL : Monteer het veiligheidsnet
Lijn de driehoekige bevestigingspennen van het veiligheidsnet uit met de schroefgaten op het frame.
Plaats de schroeven en draai de bevestigingspennen met de klok mee vast met een M3 inbussleutel.
Bevestig alle vier de bevestigingspennen aan beide zijden van het frame.
Steek de vier ophangtouwen van het veiligheidsnet in de openingen tussen de driehoekige en ronde delen van de bevestigingspennen om de installatie te voltooien.

CHARGE ET ALIMENTATION - CHARGING AND POWER SUPPLY

CARGA Y ALIMENTACIÓN - CARGA E ALIMENTAÇÃO - OPLADEN EN VOEDING

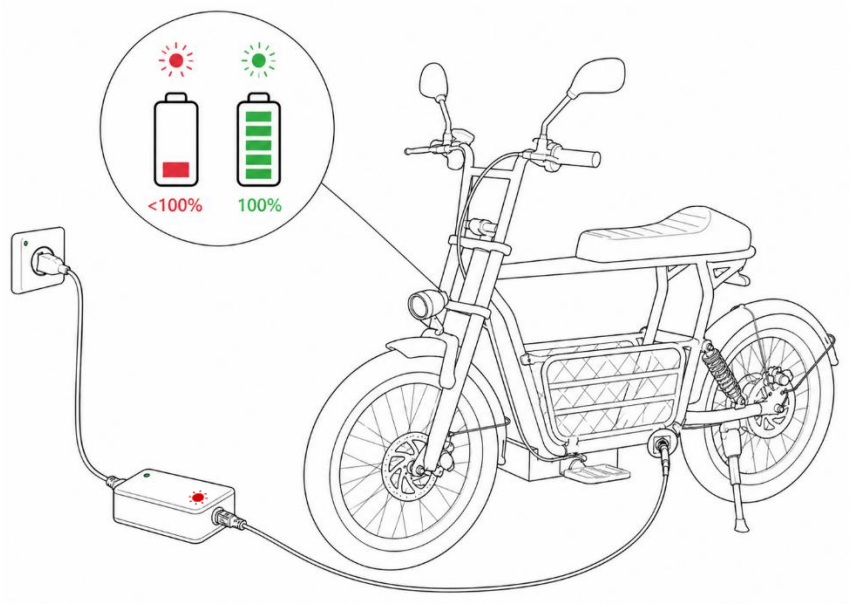

FR	Chargez la batterie à une température ambiante comprise entre 0°C et 45°C. Utilisez la draisienne entre -20°C et 60°C. **Attention :** faites attention à la tension du port de charge. Utilisez uniquement le chargeur d'origine pour la recharge. Chargez la batterie dans un endroit sec, ventilé, et évitez le soleil direct ou les espaces fermés. Branchez toujours la batterie au chargeur avant de le connecter à la prise, puis débranchez d'abord la prise après la charge. Arrêtez immédiatement la charge lorsque le voyant devient vert. Ne laissez pas la batterie branchée inutilement. N'utilisez pas un chargeur endommagé ou surchauffé. En cas d'anomalie (odeur, chaleur, dysfonctionnement), débranchez immédiatement.
EN	Charge the battery at an ambient temperature between 0°C and 45°C. Use the balance bike between -20°C and 60°C. **Warning :** pay attention to the voltage of the charging port. Only use the original charger for charging. Charge the battery in a dry, well-ventilated place, and avoid direct sunlight or enclosed spaces. Always connect the battery to the charger before plugging it into the power outlet, then unplug the outlet first after charging. Stop charging immediately when the indicator light turns green. Do not leave the battery plugged in unnecessarily. Do not use a damaged or overheated charger. In case of abnormal behavior (smell, heat, malfunction), unplug immediately.
ES	Cargue la batería a una temperatura ambiente entre 0°C y 45°C. Utilice la bicicleta de equilibrio entre -20°C y 60°C. **Atención:** preste atención al voltaje del puerto de carga. Utilice únicamente el cargador original para la recarga. Cargue la batería en un lugar seco y ventilado, y evite la luz solar directa o los espacios cerrados. Conecte siempre la batería al cargador antes de enchufarlo a la toma de corriente, y luego desconecte primero la toma después de la carga. Detenga la carga inmediatamente cuando el indicador se vuelva verde. No deje la batería conectada innecesariamente. No utilice un cargador dañado o sobrecalentado. En caso de anomalía (olor, calor, mal funcionamiento), desconéctelo inmediatamente.
PT	Carregue a bateria a uma temperatura ambiente entre 0°C e 45°C. Utilize a bicicleta de equilíbrio entre -20°C e 60°C. **Atenção:** tenha cuidado com a tensão da porta de carregamento. Utilize apenas o carregador original para recarregar. Carregue a bateria em um local seco e ventilado, e evite luz solar direta ou espaços fechados. Sempre conecte a bateria ao carregador antes de ligá-lo à tomada e, após o carregamento, desligue primeiro da tomada. Interrompa imediatamente o carregamento quando o indicador ficar verde. Não deixe a bateria conectada desnecessariamente. Não use um carregador danificado ou superaquecido. Em caso de anomalia (cheiro, calor, mau funcionamento), desligue imediatamente.
NL	Laad de batterij op bij een omgevingstemperatuur tussen 0°C en 45°C. Gebruik de loopfiets tussen -20°C en 60°C. **Let op :** let op de spanning van de oplaadpoort. Gebruik uitsluitend de originele oplader om op te laden. Laad de batterij op op een droge, goed geventileerde plaats en vermijd direct zonlicht of afgesloten ruimtes. Sluit de batterij altijd eerst aan op de oplader voordat u deze in het stopcontact steekt, en haal na het opladen eerst de stekker uit het stopcontact. Stop onmiddellijk met opladen wanneer het indicatielampje groen wordt. Laat de batterij niet onnodig aangesloten. Gebruik geen beschadigde of oververhitte oplader. In geval van afwijkingen (geur, hitte, storing) onmiddellijk loskoppelen.

Code erreurs / Error codes / Códigos de error / Códigos de erro / Foutcodes

ERREUR	Problème (FR)	PROBLEM (EN)	PROBLEMA (ES)	PROBLEMA (PT)	PROBLEEM (NL)
E002	Problème de levier de frein	Brake lever issue	Problema de la palanca de freno	Problema na alavanca de travão	Probleem met de remhendel
E006	Batterie faible	Low battery	Batería baja	Bateria fraca	Lage batterij
E007	Problème moteur	Motor problem	Problema del motor	Problema no motor	Motorprobleem
E008	Problème d'accélérateur	Throttle issue	Problema del acelerador	Problema no acelerador	Probleem met het gaspedaal
E009	Panne du contrôleur	Controller fault	Fallo del controlador	Falha no controlador	Storing in de controller
E010	Erreur de communication du tableau de bord	Dashboard communication error	Error de comunicación del panel de control	Erro de comunicação do painel de controlo	Communicatiefout van het dashboard
E011	Erreur de communication du contrôleur	Controller communication error	Error de comunicación del controlador	Erro de comunicação do controlador	Communicatiefout van de controller

Dépannage / Troubleshooting / Solución de problemas / Resolução de problemas / Probleemoplossing

FR:Problème EN:Problem ES:Problema PT:Problema NL:Probleem	**FR:Causes EN:Causes ES:Causas PT:Causas NL: Oorzaken**	**FR:Solutions EN:Solutions ES:Soluciones PT:Soluções NL:Oplossingen**
FR : Votre produit ne fonctionne pas **EN** : Your product does not work **ES** : El producto no funciona **PT** : O produto não funciona **NL** : Uw product werkt niet	**FR** : La batterie n'est pas chargée **EN** : The battery is not charged **ES** : La batería no está cargada **PT** : A bateria não está carregada **NL** : De batterij is niet opgeladen	**FR** : Chargez la batterie et vérifiez que le chargeur affiche une lumière rouge **EN** : Charge the battery and check that the charger shows a red light **ES** : Cargue la batería y compruebe que el cargador muestre una luz roja **PT** : Carregue a bateria e verifique se o carregador apresenta uma luz vermelha **NL** : Laad de batterij op en controleer of de oplader een rood lampje toont
FR : Votre produit ne fonctionne pas **EN** : Your product does not work **ES** : El producto no funciona **PT** : O produto não funciona **NL** : Uw product werkt niet	**FR** : Les câbles de connexion sont débranchés **EN** : The connection cables are disconnected **ES** : Los cables de conexión están desconectados **PT** : Os cabos de ligação estão desligados **NL** : De aansluitkabels zijn losgekoppeld	**FR** : Vérifiez que tous les câbles sont correctement branchés et non endommagés **EN** : Check that all cables are properly connected and not damaged **ES** : Verifique que todos los cables estén bien conectados y no dañados **PT** : Verifique se todos os cabos estão corretamente ligados e não danificados **NL** : Controleer of alle kabels correct zijn aangesloten en niet beschadigd zijn
FR : Votre produit ne fonctionne pas **EN** : Your product does not work **ES** : El producto no funciona **PT** : O produto não funciona **NL** : Uw product werkt niet	**FR** : La batterie n'est pas pleinement chargée **EN** : The battery is not fully charged **ES** : La batería no está completamente cargada **PT** : A bateria não está totalmente carregada **NL** : De batterij is niet volledig opgeladen	**FR** : La batterie peut nécessiter un remplacement **EN** : The battery may need to be replaced **ES** : Puede ser necesario sustituir la batería **PT** : A bateria poderá necessitar de substituição **NL** : Mogelijk moet de batterij worden vervangen
FR:Votre produit s'est arrêté soudainement **EN**:Your product suddenly stopped **ES**:El producto se detuvo repentinamente **PT**:O produto parou subitamente **NL** : Uw product is plotseling gestopt	**FR** : Surcharge ou coupure de sécurité **EN** : Overload or safety cut-off **ES** : Sobrecarga o corte de seguridad **PT** : Sobrecarga ou corte de segurança **NL** : Overbelasting of veiligheidsuitschakeling	**FR** : Éteignez le produit, attendez 15 secondes puis redémarrez **EN** : Turn off the product, wait 15 seconds, then restart **ES** : Apague el producto, espere 15 segundos y reinicie **PT** : Desligue o produto, aguarde 15 segundos e volte a ligar **NL** : Schakel het product uit, wacht 15 seconden en start opnieuw
FR:Votre produit s'est arrêté soudainement **EN**:Your product suddenly stopped **ES**:El producto se detuvo repentinamente **PT**:O produto parou subitamente **NL** : Uw product is plotseling gestopt	**FR** : Un fusible a lâché **EN** : A fuse has blown **ES** : Un fusible se ha fundido **PT** : Um fusível queimou **NL** : Een zekering is doorgebrand	**FR** : Vérifiez en priorité l'état des câbles **EN** : First check the condition of the cables **ES** : Compruebe primero el estado de los cables **PT** : Verifique primeiro o estado dos cabos **NL** : Controleer eerst de staat van de kabels
FR : Votre produit avance lentement **EN** : Your product moves slowly **ES** : El producto avanza lentamente **PT** : O produto move-se lentamente **NL** : Uw product rijdt langzaam	**FR** : Les freins sont mal réglés **EN** : The brakes are incorrectly adjusted **ES** : Los frenos están mal ajustados **PT** : Os travões estão mal ajustados **NL** : De remmen zijn verkeerd afgesteld	**FR** : Vérifiez et ajustez les freins ou contactez le service après-vente **EN** : Check and adjust the brakes or contact after-sales service **ES** : Compruebe y ajuste los frenos o contacte con el servicio posventa **PT** : Verifique e ajuste os travões ou contacte o serviço pós-venda **NL** : Controleer en stel de remmen af of neem contact op met de klantenservice

Pour toutes informations, contactez notre service après-vente à l'adresse suivante/ For any information, contact our after-sales service at the following address/Para más información, póngase en contacto con nuestro servicio de atención al cliente en la siguiente dirección/Para qualquer informação, contacte o nosso serviço pós-venda na seguinte morada/ Voor alle informatie kunt u contact opnemen met onze klantenservice op het volgende adres :

urbanglide.com/contact

Vous retrouverez aussi de nombreuses vidéos tutoriels concernant l'entretien et la maintenance de votre produit sur notre chaîne YouTube/You will also find many tutorials videos concerning the maintenance of your product on our YouTube channel/También encontrará numerosos videos tutoriales sobre el mantenimiento y cuidado de su producto en nuestro canal de YouTube/Você também encontrará muitos vídeos tutoriais sobre o cuidado e a manutenção do seu produto em nosso canal do YouTube/ U vindt ook veel instructievideo's over het onderhoud en de verzorging van uw product op ons YouTube-kanaal.

Suivez-nous sur nos réseaux sociaux Instagram et Facebook afin de suivre notre actualité/ follow us on our social networks Instagram and Facebook to follow our news/ Por último, no dudes en seguirnos en nuestras redes sociales Instagram y Facebook para estar al día de nuestras novedades/Seguir-nos nas nossas redes sociais Instagram e Facebook para acompanhar as nossas novidades/ Volg ons op onze sociale media Instagram en Facebook om op de hoogte te blijven van ons nieuws.

Vous retrouverez la dernière mise à jour du manuel au format numérique en vous connectant sur notre site web/ You can find the latest update of this manual in digital format by logging on to our website/ Puede encontrar la última actualización de este manual en formato digital entrando en nuestra página web/Você encontrará a última atualização deste manual em formato digital, conectando-se ao nosso site/ U vindt de laatste digitale versie van de handleiding door in te loggen op onze website: www.urbanglide.com

La version papier vous sera remise sur simple demande auprès de notre service client/ The paper version will be given to you on request from our customer service department/ La versión en papel se le facilitará si la solicita a nuestro servicio de atención al cliente/A versão em papel ser-lhe-á entregue mediante pedido do nosso serviço de apoio ao cliente/De papieren versie wordt op eenvoudig verzoek verstrekt door onze klantendienst.

URBANGLIDE est une marque déposée et importée par/ URBANGLIDE is a registered trademark imported by/ URBANGLIDE es una marca registrada importada por/ URBANGLIDE é uma marca registrada importada por/ URBANGLIDE is een geregistreerd merk en wordt geïmporteerd door:
PACT GROUP, 8 Avenue Montaigne-93160 Noisy Le Grand-France

Tous les noms de produits, logos et marques sont la propriété de leurs détenteurs respectifs. Tous les noms d'entreprises, de produits et de services mentionnés sur ce manuel le sont à des fins d'identification uniquement. La mention de ces noms, logos et marques ne saurait constituer une recommandation d'utilisation /All product names, logos and trademarks are the property of their respective owners. All company, product and service names mentioned in this manual are for identification purposes only. Mention of these names, logos and trademarks is not a recommendation for use/Todos los nombres de productos, logotipos y marcas comerciales son propiedad de sus respectivos dueños. Todos los nombres de empresas, productos y servicios que se mencionan en este manual son sólo para fines de identificación. La mención de estos nombres, logotipos y marcas comerciales no constituye una recomendación para su uso/Todos os nomes de produtos, logótipos e marcas comerciais são propriedade dos seus respetivos proprietários. Todos os nomes de empresas, produtos e serviços mencionados neste manual são apenas para fins de identificação. A menção destes nomes, logótipos e marcas comerciais não constitui uma recomendação de utilização/ Alle productnamen, logo's en merken zijn eigendom van hun respectieve eigenaars. Alle bedrijfs-, product- en dienstnamen die in deze handleiding worden genoemd, dienen uitsluitend ter identificatie. Het vermelden van deze namen, logo's en merken vormt geen aanbeveling voor gebruik.

DECLARATION DE CONFORMITE ORIGINALE/ DECLARATION OF CONFORMITY
DECLARACIÓN DE CONFORMIDAD ORIGINAL/ DECLARAÇÃO DE CONFORMIDADE ORIGINAL/ORIGINELE CONFORMITEITSVERKLARING.
Nous soussigné PACT GROUP déclarons par la présente que le produit/We undersigned PACT GROUP hereby declare that the product/Suscribimos PACT GROUP por la presente declaramos que el producto/ Nós subescrevemos PACT GROUP declaramos por a presente que o produto/Wij, ondergetekenden PACT GROUP, verklaren hierbij dat het product.
Modèle/Model/Modelo/ Model: THUNDER 200
Type/Tipo: Draisienne électrique/ Electric balance bike/ Bicicleta de equilibrio eléctrica/ Bicicleta de equilíbrio elétrica/ Elektrisches Laufrad.
Fonction/ Función/ Função/ Functie: Pour transport individuel 500W nominal / For individual transport, 500W nominal power. / Para transporte individual, 500 W de potencia nominal. / Para transporte individual, potência nominal de 500 W. / Voor individueel vervoer, 500 W nominaal vermogen.
Description du produit/ Product description/ Descripción del producto/ Descrição do producto/ Productbeschrijving : Draisienne électrique dont la vitesse maximale est de 25km/h / Electric balance bike with a maximum speed of 25km/h / Bicicleta de equilibrio eléctrica con una velocidad máxima de 25km/h / Bicicleta de equilíbrio elétrica com uma velocidade máxima de 25km/h / Elektrische loopfiets met een maximale snelheid van 25km/h.
Plage de numéro de série/ Serial number range/ Rango de números de serie/ Intervalo de números de série: 052606480BK12987000001-052606480BK12987000265
Année de fabrication/Year of manufacture/Año de fabricación/Ano de fabric/ Productiejaar: 2026
Répond à toutes les normes et directives techniques/ Meets all standards and technical directives/ Cumple con todas las normas y directrices técnicas/Atende a todas as normas e diretrizes técnicas/ Voldoet aan alle normen en technische richtlijnen :

DIRECTIVES/DIRECTRICES/DIRETRIZES

2014/30/EU	2014/35/EU	2006/25/EU	2011 ROHS

STANDARD DE TESTS/ ESTÁNDAR DE PRUEBAS/PADRÃO DE TESTES

EN 61000-6-1:2019	EN 60335-1:2012+A11:2014+A13:2017+A1:2019+A14:2019+A2:2019+A15:2021	EN ISO 12100:2010
EN 61000-6-3:2021	EN60335-2-29 :2021	EN 61000-3-3 :2013/A2 :2021
EN 61000-6-2 :2019/A1 :2021		

Tous les tests ont été effectués par les laboratoires mentionnés ci-dessous/ All tests were carried out by the laboratories mentioned below/ Todas las pruebas fueron realizadas por los laboratorios mencionado/ Todos os testes foram realizados por os laboratórios abaixo mencionado/ Alle tests zijn uitgevoerd door de hieronder vermelde laboratoria:
SGS-CSTC Sandards Tachnical Servicies (Shanghai) Co.,Ltd.
588 West Jindu Road, Xinqiao, songjiang, 201612 Shanghai, China
Shenzhen Anbotek Compliance Laboratory Limited
East of 4/F., Building A, Hourui No.3 Industrial Zone, Xixiang street Bao'an district.
Shenzhen, Guangdong, China
COORDONNÉES DE L'IMPORTATEUR / IMPORTER DETAILS / DATOS DE CONTACTO DEL IMPORTADOR/DATOS DO IMPORTADOR/ GEGEVENS VAN DE IMPORTEUR
PACT GROUP
8 Avenue Montaigne 93160 Noisy le Grand – France
COORDONNEES DE LA PERSONNE AUTORISE A EDITER LE DOCUMENT TECHNIQUE/TECHNICAL CONTACT/TÉCNICO CONTACTO/ GEGEVENS VAN DE GEAUTORISEERDE PERSOON VOOR HET OPSTELLEN VAN HET TECHNISCH DOCUMENT.
Fung NIM
8 Avenue Montaigne 93160 Noisy le Grand – France
La présente déclaration est délivrée sous la responsabilité du fabricant/ Esta declaración se emitirá bajo la responsabilidad del fabricante y, en su caso, de su representante/ Deze verklaring wordt afgegeven onder de verantwoordelijkheid van de fabrikant. Représentant de la société/Representative of the company/LA EMPRESA/A EMPRESA/ Vertegenwoordiger van het bedrijf.

PACT GROUP - 8 AVENUE MONTAIGNE
93160 NOISY LE GRAND – France
MAURICE BODOKH - CEO

UrbanGlide

MORE THAN A RIDE